UN FUTURO PIÙ VERDE CON GLI IMBALLI IN POLISTIROLO ESPANSO

Protezione
Leggerezza
Riciclabilità

Packesterol 2000

98% ARIA - 100% RICICLABILE

PACKESTEROL 2000 S.r.L.
Via Papa Luciani, 26 - 35020 S. Angelo di Piove di Sacco (PD) Italy
TEL. +39 049 9790694 - FAX +39 049 9790695
www.packesterol2000.com - info@packesterol2000.com

Packesterol 2000 S.r.l. progetta e produce, **da più di 30 anni**, imballi e contenitori in Polistirolo Espanso (EPS) per isolamento, protezione e trasporto di prodotti.
Tale materiale risponde inoltre perfettamente anche ad esigenze di isolamento termico, tipiche ad esempio dei settori enologico, alimentare ed edile.

Fin dalla nascita, l'azienda ha costantemente investito nello sviluppo della tecnologia necessaria per produrre imballi adeguati ad ogni tipo di prodotto. La modellazione delle forme si è arricchita di processi automatizzati, consentendo il taglio tramite filo caldo su più assi; poiché il "taglio dei blocchi di polistirolo espanso" di per sé non risolve tutti i problemi di modellazione, si è arrivati anche allo stampaggio delle forme, che consente di creare imballi **adattabili ad ogni tipo di prodotto**.

Parallelamente si è sviluppata la conoscenza dei meccanismi che regolano il modo di proteggere il prodotto in relazione al suo grado di fragilità; nasce così una vera e propria disciplina legata alla progettazione dell'imballo.

Packesterol2000 S.r.l. è cresciuta assieme ai propri clienti affiancandoli nella risoluzione delle problematiche di imballo attraverso una continua ricerca interna e, in collaborazione con varie Università, teorizza ed applica il modo di progettare l'imballo, offrendo un plus di grande valore.

L'impegno, la serietà nel condurre l'attività, la costanza e l'elevata qualità del prodotto finito, hanno dato i loro frutti; i prodotti realizzati (lastre, tasselli, sagomati, incollati, stampati, ecc.) si adattano alle specifiche esigenze grazie ad una progettazione eseguita fianco a fianco con il cliente.

A ciò si accompagna una logistica flessibile che permette consegne giornaliere.

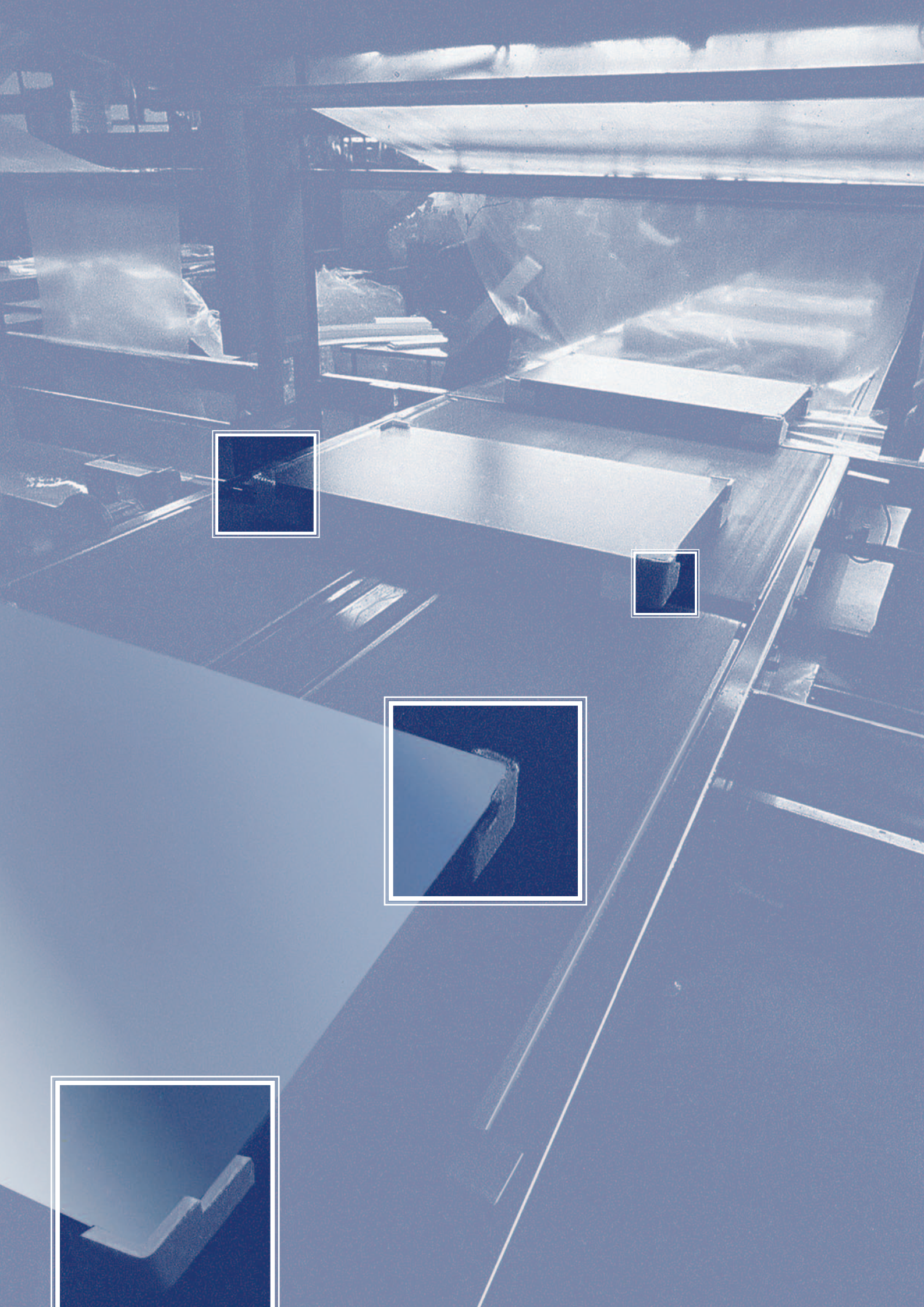

- ANGOLARI
- ANGOLARI BT
- RINFORZATI
- ANTE SINGOLE
- ANTE DOPPIE
- BASI CUCINE
- FRIGORIFERI
- FIANCHI
- CASSETTI
- SU MISURA PER TE
- CASSETTE PER ALIMENTI
- CONVOGLIATORI
- ELETTRODOMESTICI
- TRYWIN-BOX

6 EPS da sempre senza CFC

Tolleranze generali sulle dimensioni lineari secondo le normative UNI EN 22768-1

Classe di tolleranza	da 0.5 fino a 3 mm	> 3 fino a 6 mm	> 6 fino a 30 mm	> 30 fino a 120 mm	> 120 fino a 400 mm	> 400 fino a 1000 mm	> 1000 fino a 2000 mm	> 2000 fino a 4000 mm
V	**-**	**+/- 0.5**	**+/- 1**	**+/- 1.5**	**+/- 2.5**	**+/- 4**	**+/- 6**	**+/- 8**

Elementi standard di varie misure e spessori
per il bloccaggio angolare

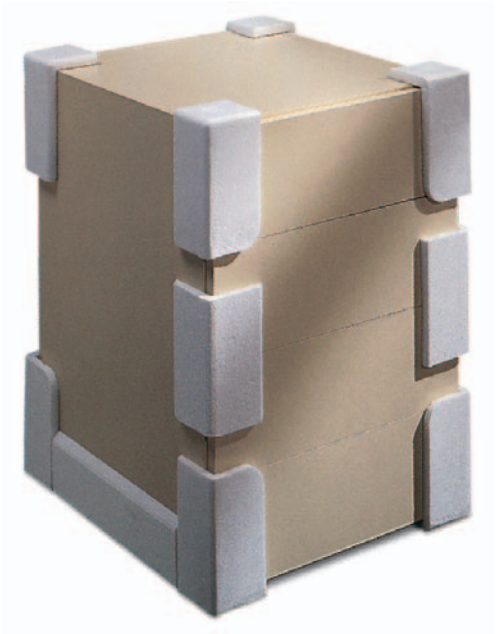

Codice

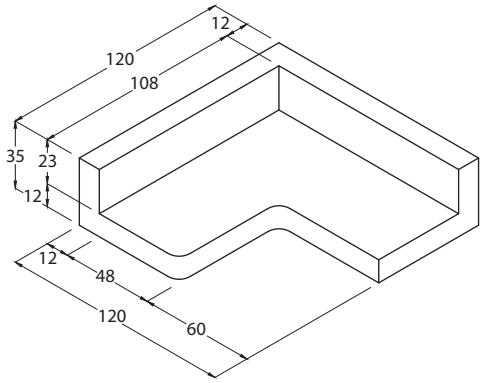

9002
D. 20

9065
D. 38

ANGOLARE 2 VIE SP.12 H=23

Codice

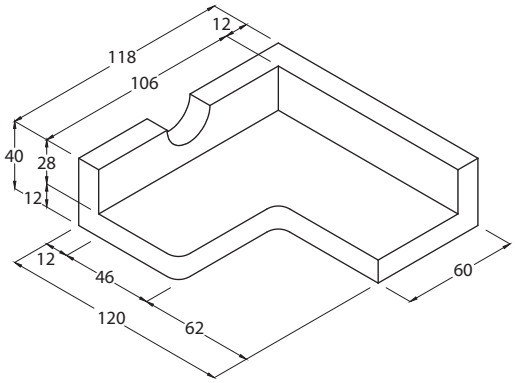

9074
D. 25

9274
D. 35

ANGOLARE 2 VIE SP.12 H=28

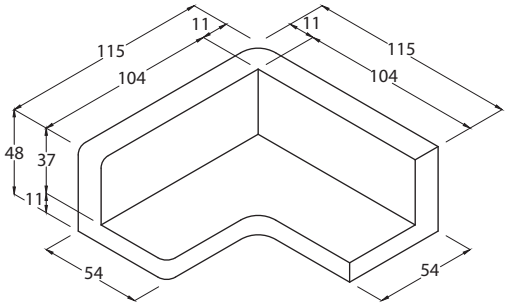

9003
D. 20

9066
D. 38

ANGOLARE 2 VIE SP.11 H=37

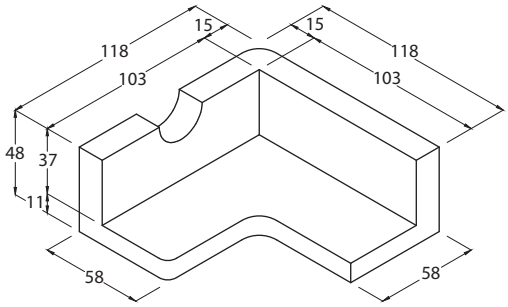

9011
D. 20

9275
D. 35

ANGOLARE 2 VIE SP.15 H=37

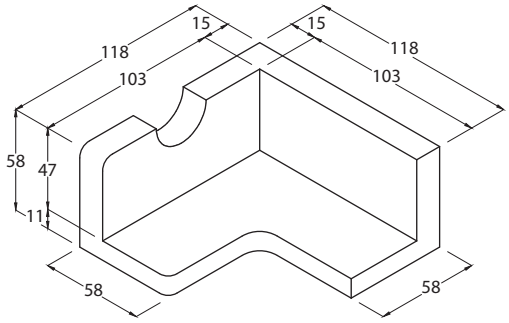

9013
D. 20

9276
D. 35

ANGOLARE 2 VIE SP.15 H=47

Codice

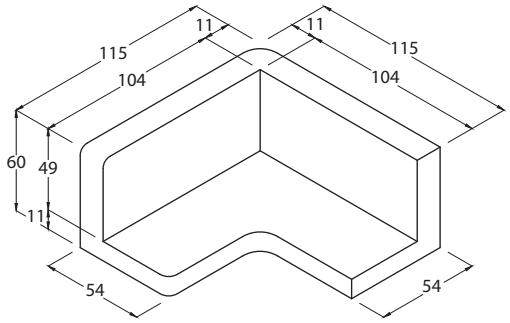

9001
D. 20

9064
D. 35

ANGOLARE 2 VIE SP.11 H=49

Codice

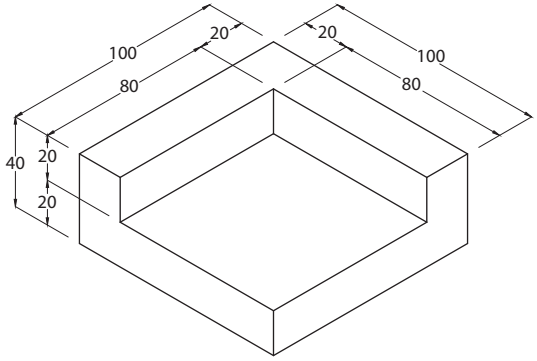

9007
D. 20

ANGOLARE 2 VIE SP.20 H=20

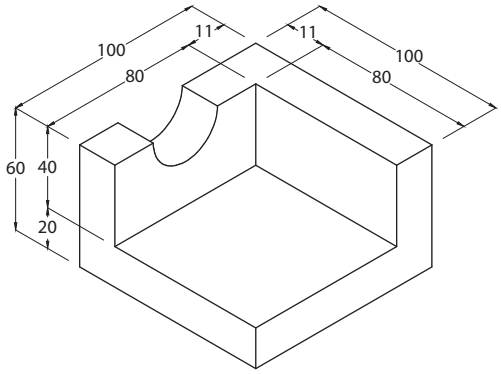

9008
D. 20

ANGOLARE 2 VIE SP.20 H=40

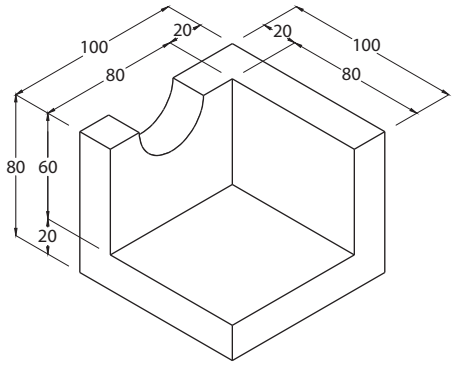

9009
D. 20

ANGOLARE 2 VIE SP.20 H=60

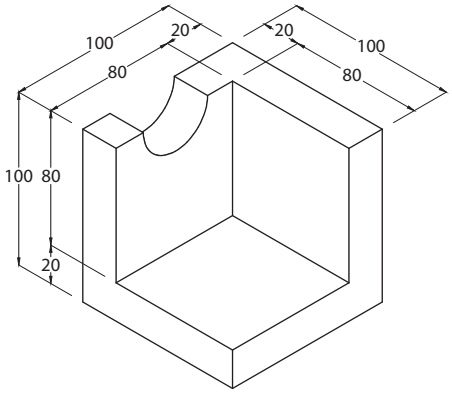

9010
D. 18

ANGOLARE 2 VIE SP.20 H=80

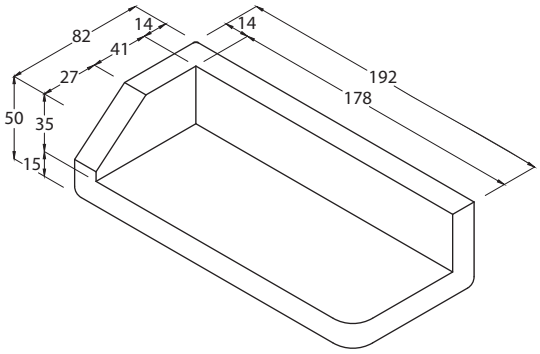

9027
D. 18

ANGOLARE SL SP.14 H=35

Elementi standard di varie misure e spessori
per il bloccaggio angolare

Codice

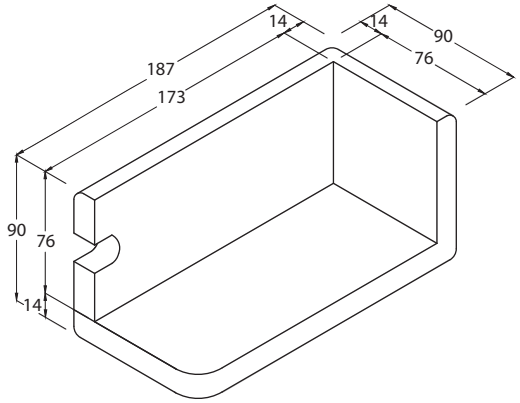

9068
D. 25

9268
D. 35

ANGOLARE SL SP.14 H=76

Codice

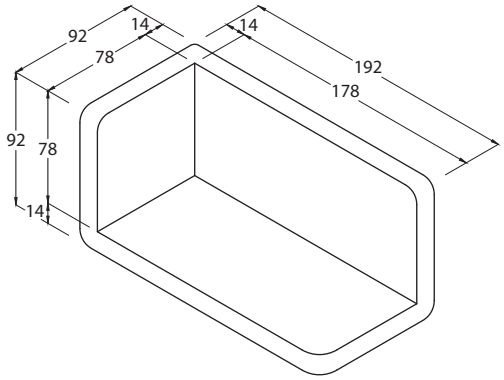

9028
D. 25

ANGOLARE SL SP.14 H=78

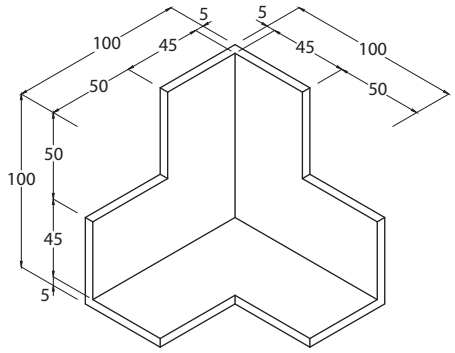

9006
D. 35

ANGOLARE 3 VIE SP.5

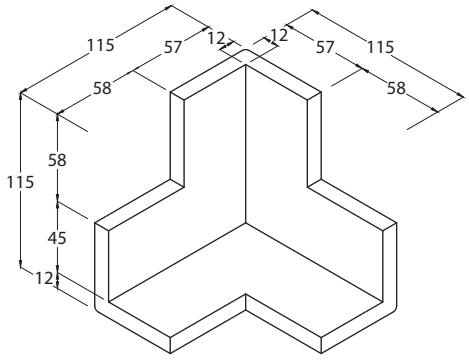

9020
D. 20

9050
D. 40

9051
D. 25

ANGOLARE 3 VIE
ACCATASTABILE SP.12
Questo particolare viene prodotto anche con il rinforzo in ps. Vedi sezione "Rinforzati"

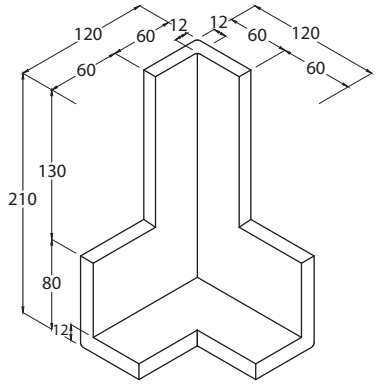

9213
D. 25

9317
D. 35

ANGOLARE 3 VIE SP.12
Questo particolare viene prodotto anche con il rinforzo in ps. Vedi sezione "Rinforzati"

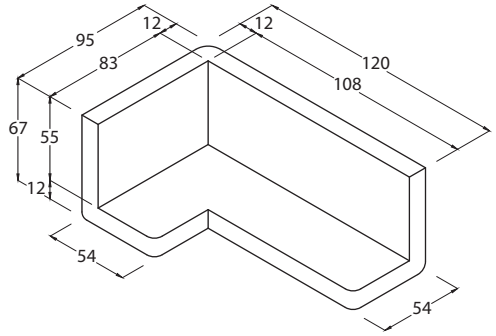

9327
D. 23

ANGOLARE 3 VIE SP.12 H=55

Codice

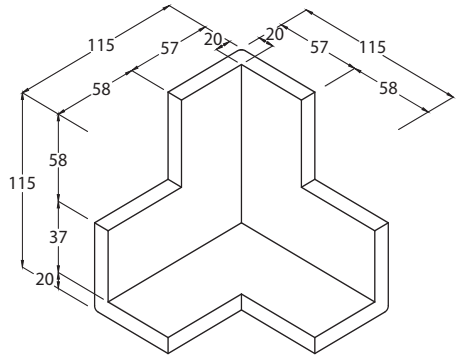

9288

D. 20

ANGOLARE 3 VIE SP.20

Questo particolare viene prodotto anche con il rinforzo in ps. Vedi sezione "Rinforzati"

Codice

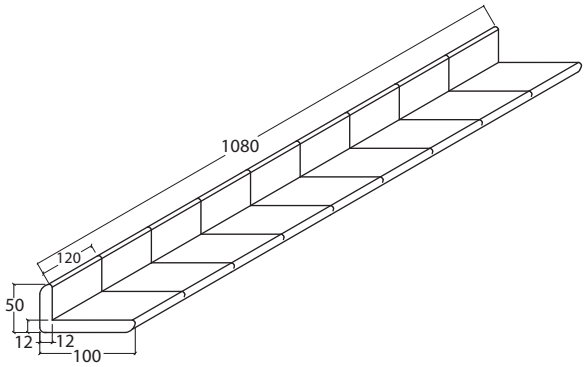

9291

D. 25

PROTEZIONE PRET. 1080x100x50 SP.12

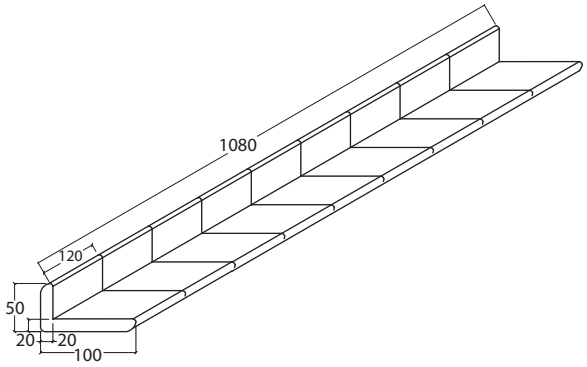

9298

D. 25

PROTEZIONE PRET. 1080x100x50 SP.20

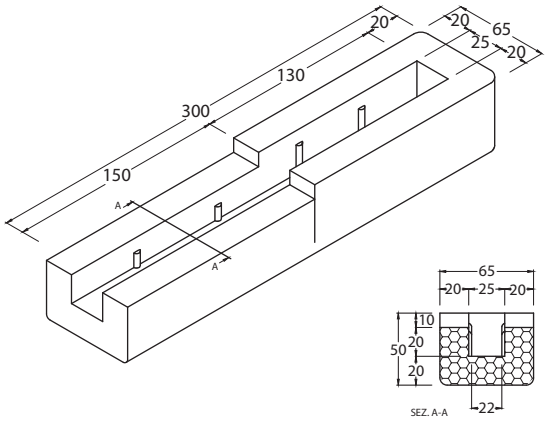

9319

D. 20

PROTEZIONE INT 25

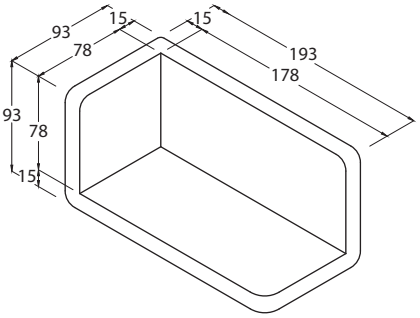

9318

D. 28

ANGOLARE SL IN ARCELL

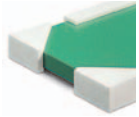

Elementi standard di varie misure e spessori
per il bloccaggio angolare

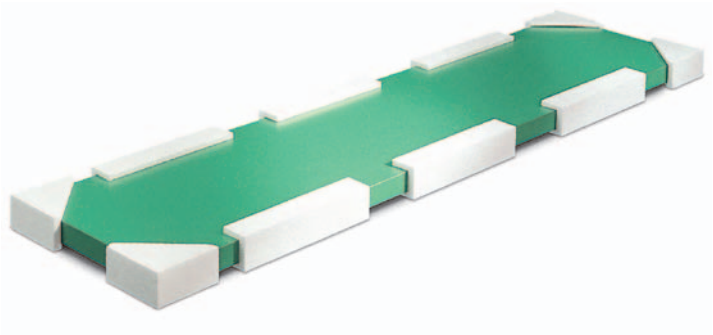

Codice

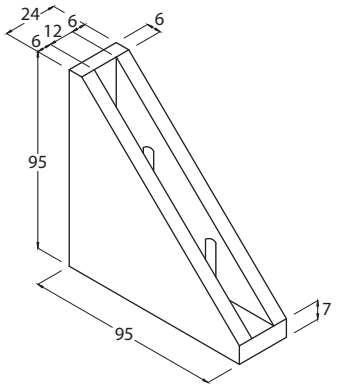

9000
D. 30

9270
D. 35

ANGOLARE BT INT.10/12

Codice

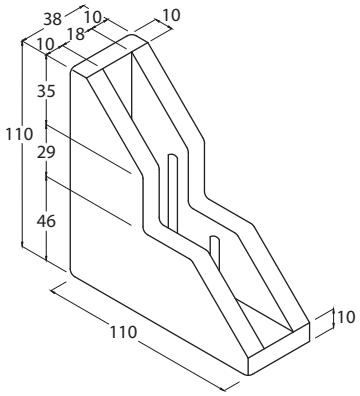

9015
D. 25

9271
D. 35

ANGOLARE BT INT 18/20

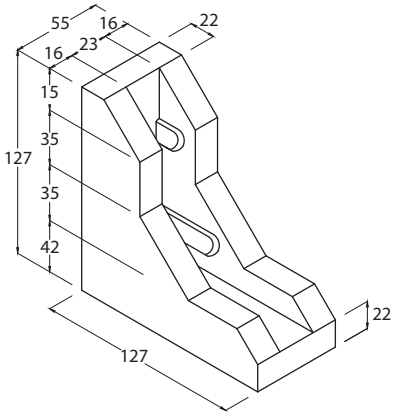

9280
D. 25

ANGOLARE BT INT 22

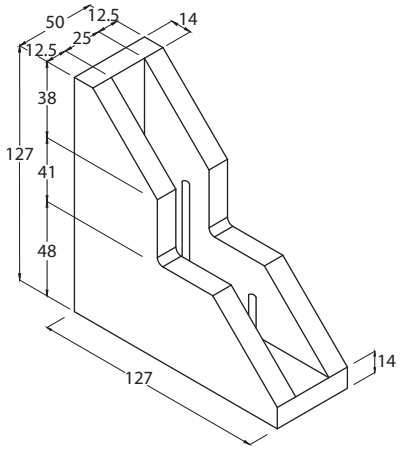

9022
D. 25

9272
D. 35

ANGOLARE BT INT 25/14

Questo particolare viene prodotto anche con il rinforzo in ps. Vedi sezione “Rinforzati”

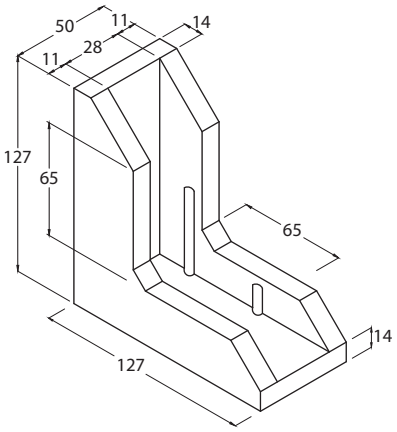

9322
D. 25

ANGOLARE BT INT 28/14

Codice

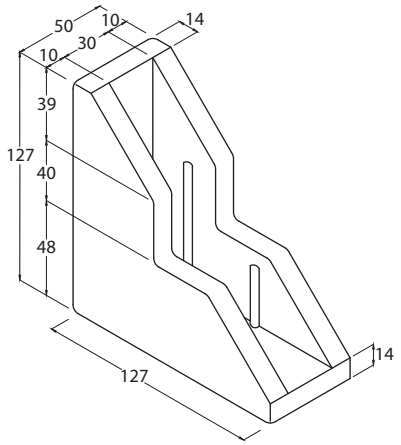

9023
D. 25

9231
D. 35

ANGOLARE BT INT 30/14
Questo particolare viene prodotto anche con il rinforzo in ps. Vedi sezione “Rinforzati”

Codice

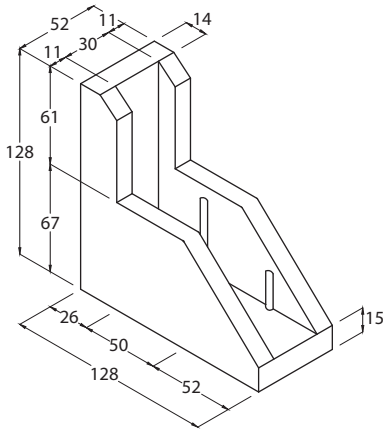

9004
D. 25

ANGOLARE BT INT 30/14/L

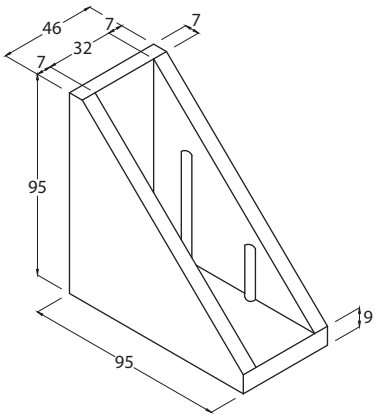

9014
D. 25

ANGOLARE BT INT 32 LEGGERO

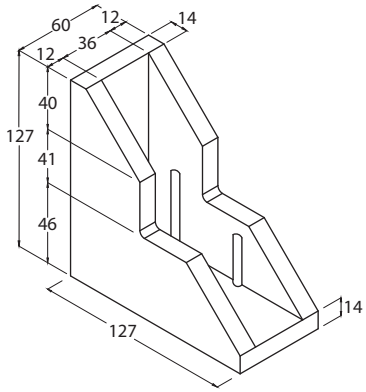

9221
D. 25

ANGOLARE BT INT 36/14
Questo particolare viene prodotto anche con il rinforzo in ps. Vedi sezione “Rinforzati”

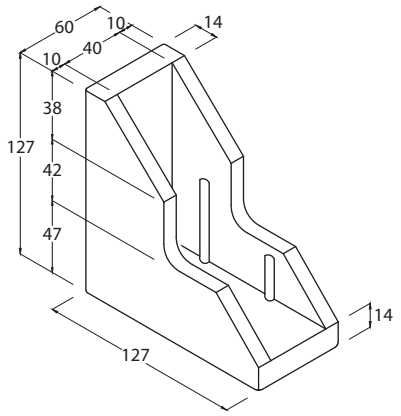

9024
D. 25

9232
D. 35

ANGOLARE BT INT 40/14
Questo particolare viene prodotto anche con il rinforzo in ps. Vedi sezione “Rinforzati”

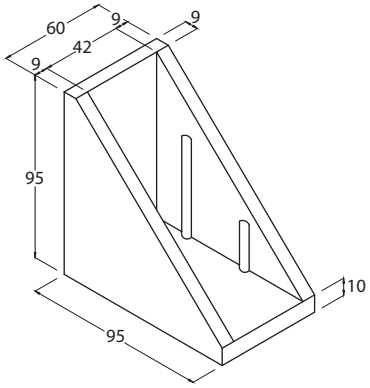

9012
D. 25

ANGOLARE BT INT 42 LEGGERO

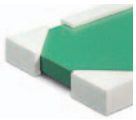

Elementi standard di varie misure e spessori
per il bloccaggio angolare

Codice

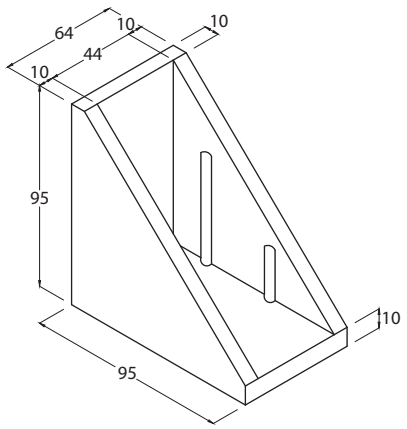

9214
D. 28

9415
D. 35

ANGOLARE BT INT 44

Codice

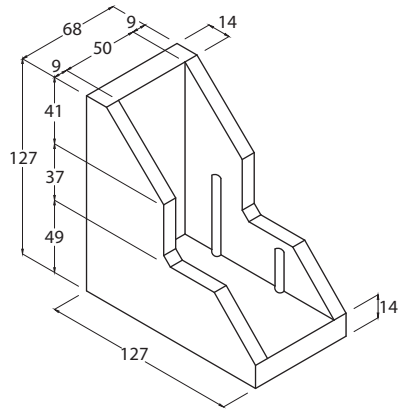

9103
D. 25

9235
D. 35

ANGOLARE BT INT 50/14

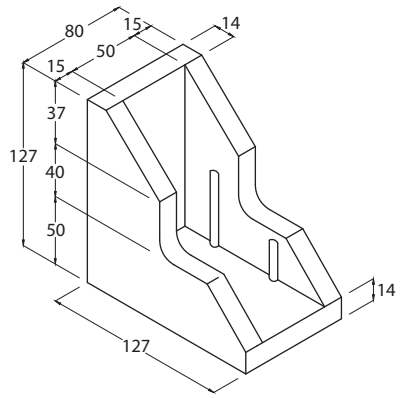

9417
D. 20

ANGOLARE BT INT 50/14
Questo particolare viene prodotto anche con il rinforzo in ps. Vedi sezione “Rinforzati”

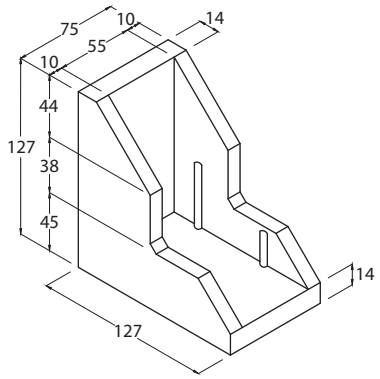

9245
D. 25

9295
D. 35

ANGOLARE BT INT 55/14

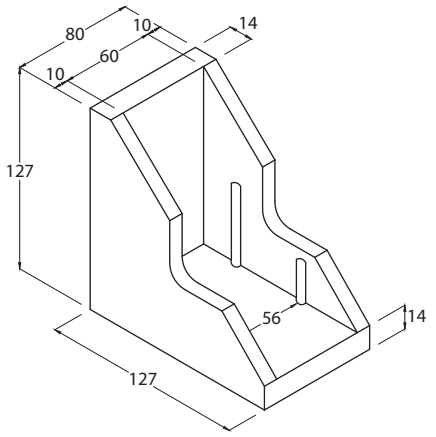

9294
D. 25

ANGOLARE BT INT 60/14
Questo particolare viene prodotto anche con il rinforzo in ps. Vedi sezione “Rinforzati”

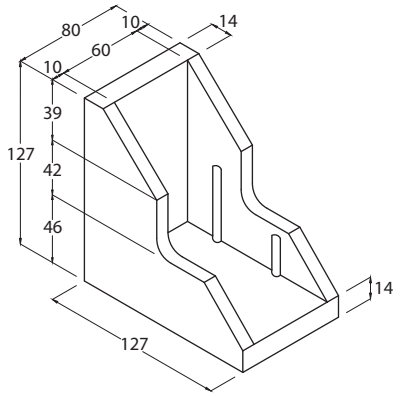

9025
D. 25

9320
D. 35

ANGOLARE BT INT 60/14
Questo particolare viene prodotto anche con il rinforzo in ps. Vedi sezione “Rinforzati”

Codice

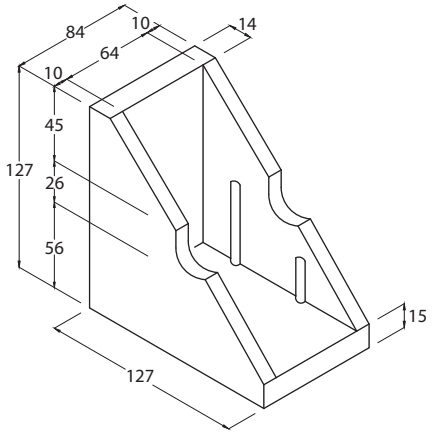

9005
D. 25

ANGOLARE BT INT 64/14

Codice

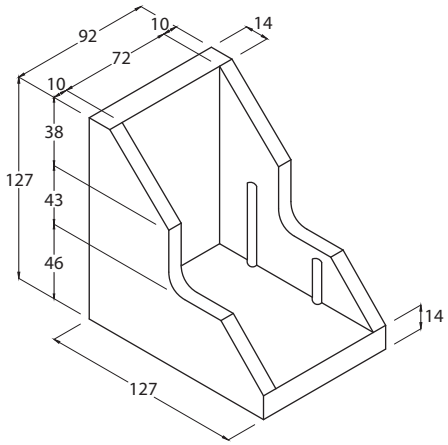

9266
D. 25

ANGOLARE BT INT 72/14

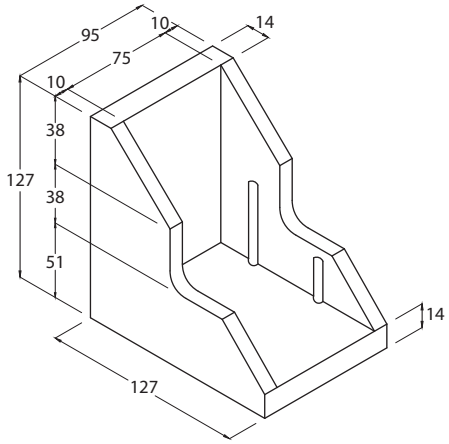

9244
D. 25
9273
D. 35

ANGOLARE BT INT 75/14

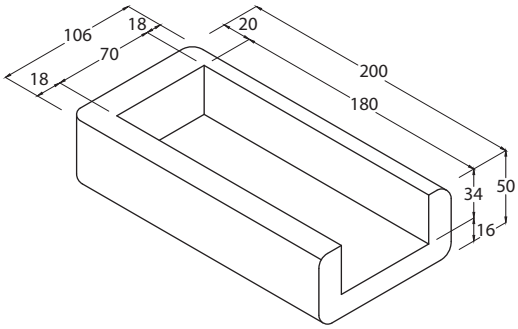

9222
D. 20

PROTEZIONE AD U INT.70

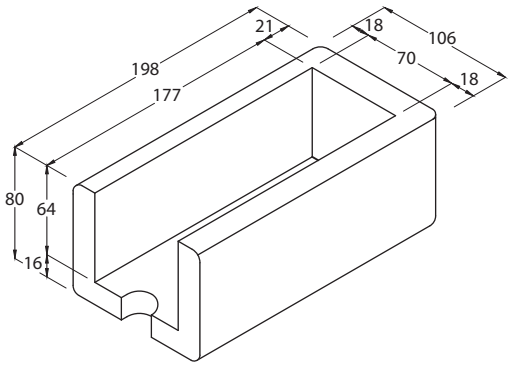

9230
D. 18

PROTEZIONE AD U INT 70 H=80

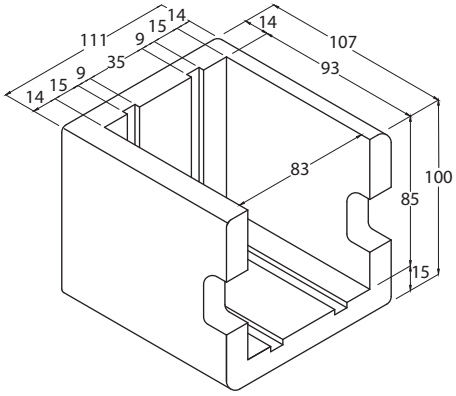

9018
D. 25

ANGOLARE INT 83

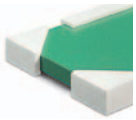

Elementi standard di varie misure e spessori
per il bloccaggio angolare

6 EPS da sempre senza CFC

Codice

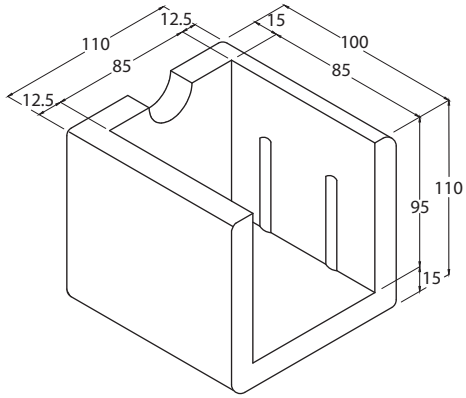

9290
D. 25

ANGOLARE INT 85

Codice

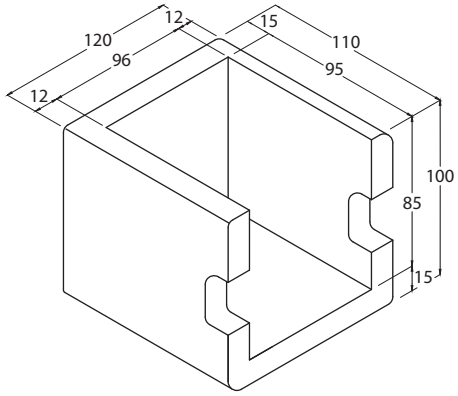

9029
D. 25

ANGOLARE INT 96

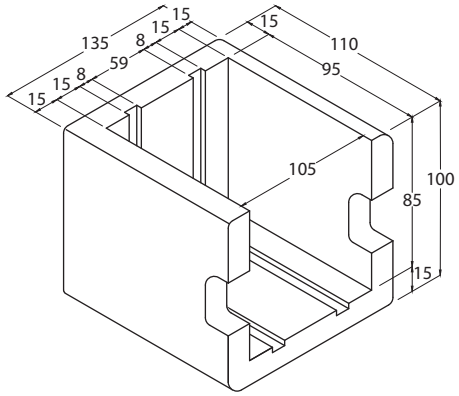

9223
D. 25

ANGOLARE INT 105

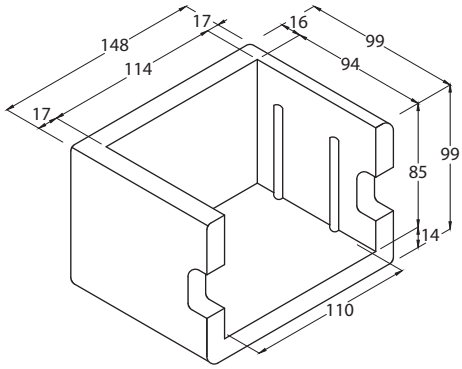

9316
D. 25

ANGOLARE INT. 114

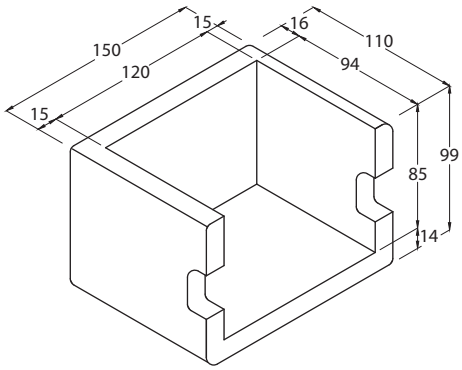

9017
D. 25

ANGOLARE INT 120

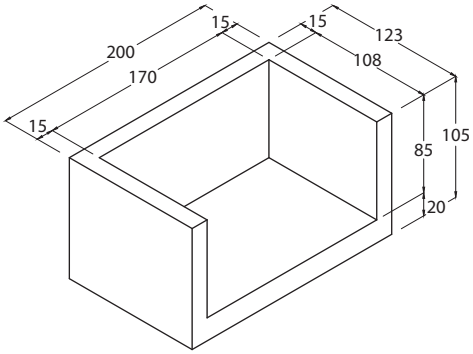

9030
D. 25

ANGOLARE INT 170

Codice

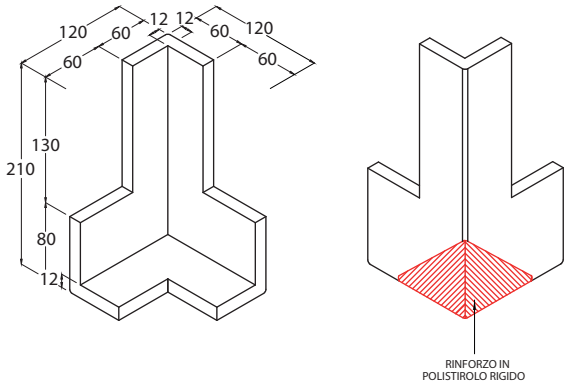

9282
D. 20

9323
D. 30

9324
D. 40

ANGOLARE 3 VIE SP.12
CON RINFORZO

Codice

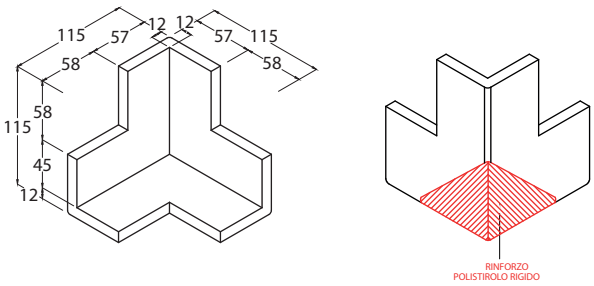

9283
D. 20

9286
D. 40

9292
D. 25

ANGOLARE 3 VIE SP.12
CON RINFORZO

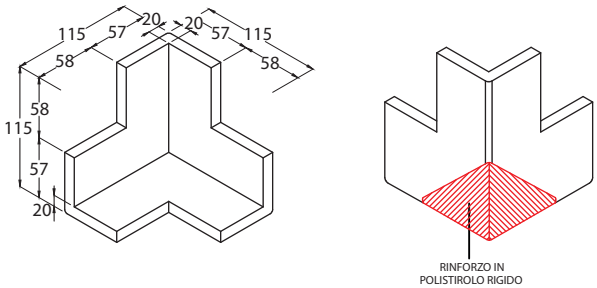

9289
D. 20

ANGOLARE 3 VIE SP.20
CON RINFORZO

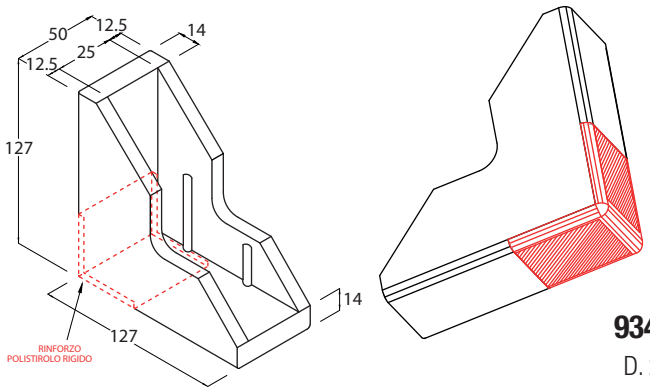

9348
D. 25

9349
D. 35

ANGOLARE BT INT 25/14
CON RINFORZO

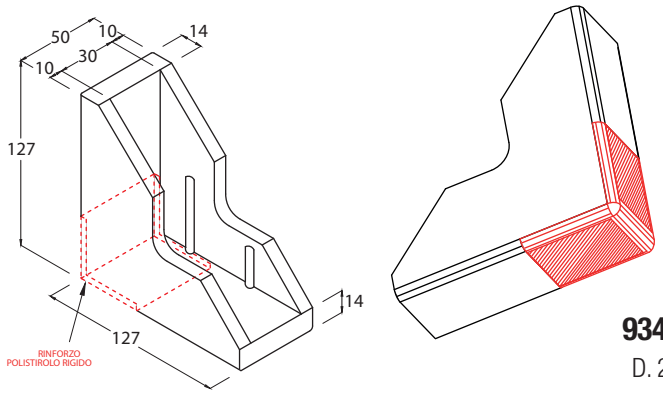

9346
D. 25

9347
D. 35

ANGOLARE BT INT 30/14
CON RINFORZO

Elementi standard di varie misure e spessori
con rinforzo rigido in PS

Codice

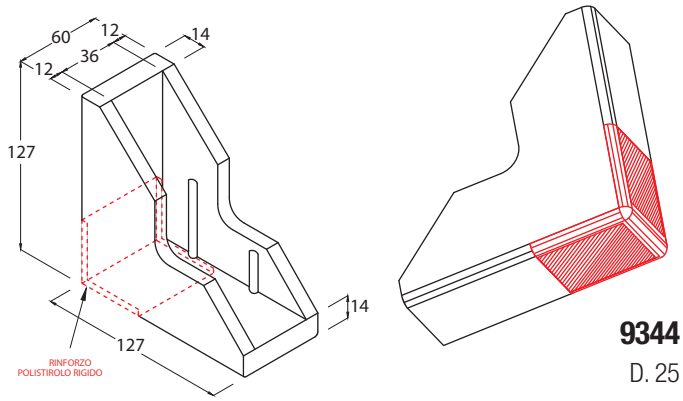

9344
D. 25

9345
D. 35

ANGOLARE BT INT 36/14
CON RINFORZO

Codice

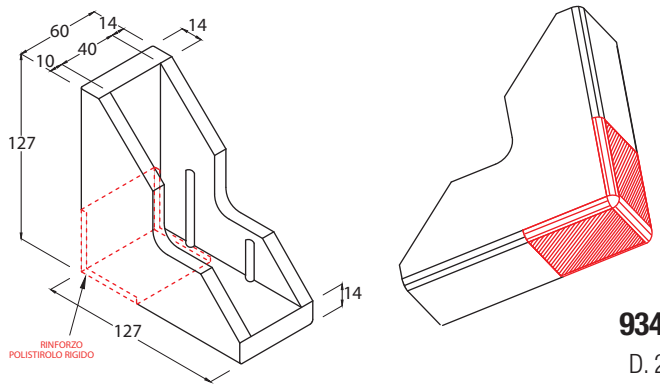

9342
D. 25

9343
D. 25

ANGOLARE BT INT 40/14
CON RINFORZO

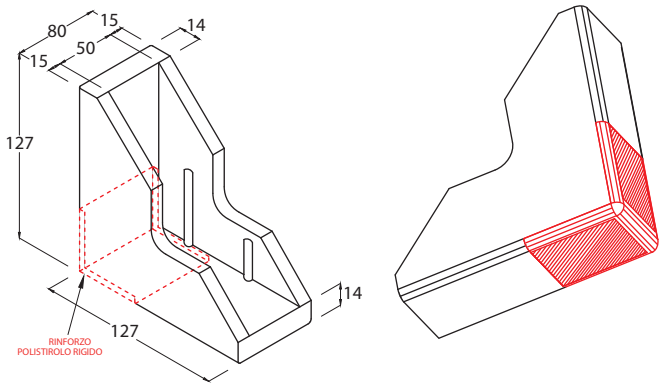

9416
D. 20

ANGOLARE BT INT 50/14
CON RINFORZO

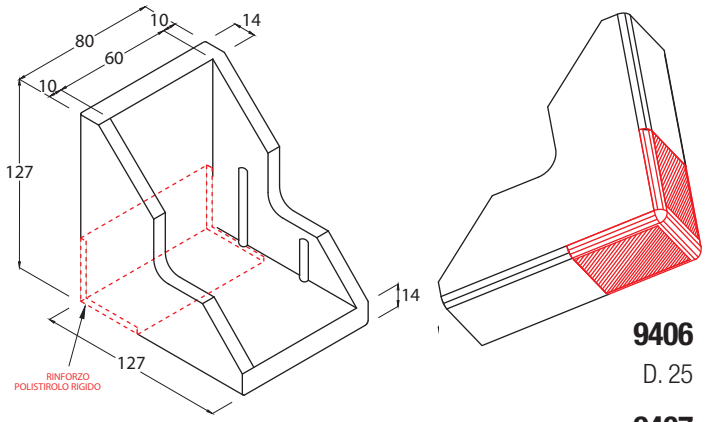

9406
D. 25

9407
D. 35

ANGOLARE BT INT 60/14
CON RINFORZO

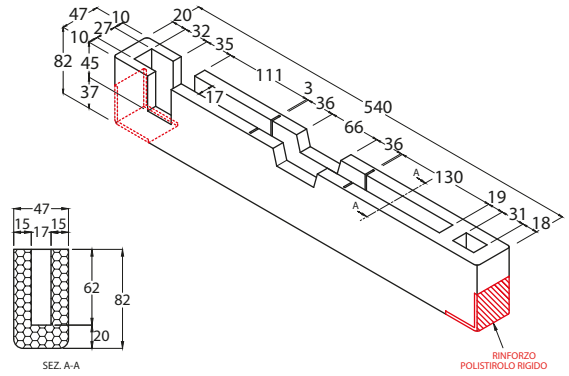

9408
D. 20

PROTEZIONE ANTE SINGOLE INT. 17 CON CERNIERA
CON RINFORZO

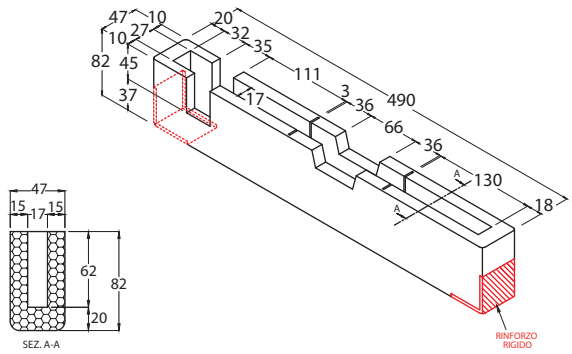

9409
D. 20

PROTEZIONE ANTE SINGOLE INT. 17 SENZA CERNIERA
CON RINFORZO

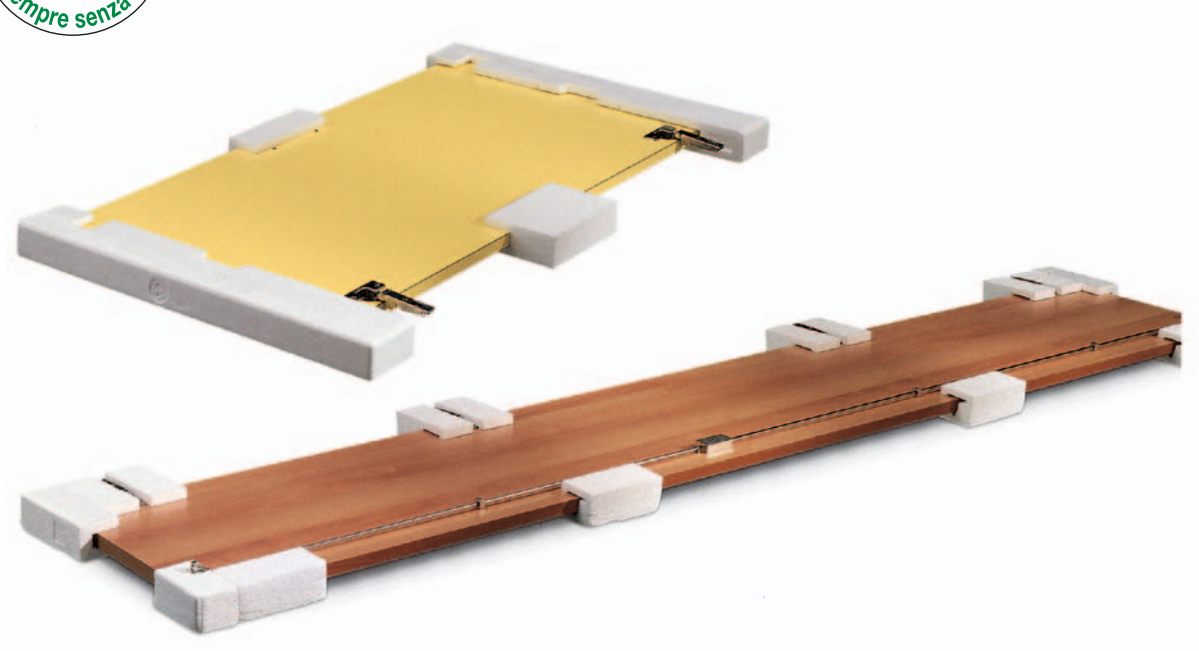

Codice

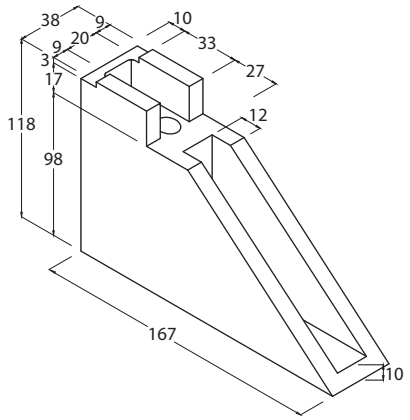

9043
D. 21

ANGOLARE PER ANTE
CON CERNIERA BT INT 20

Codice

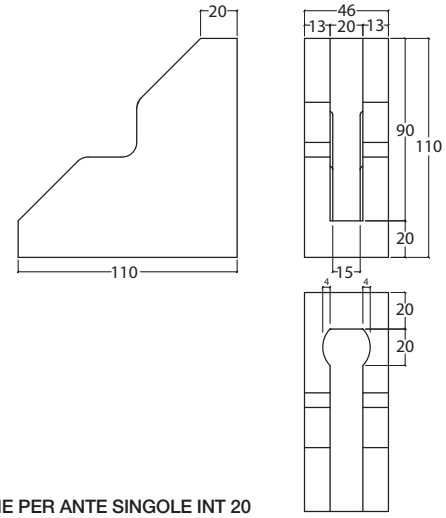

9401
D. 35

PROTEZIONE PER ANTE SINGOLE INT 20

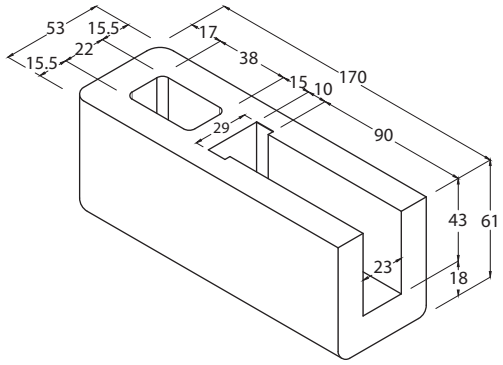

9048
D. 23

PROTEZIONE ANTE SINGOLE CON CERNIERA

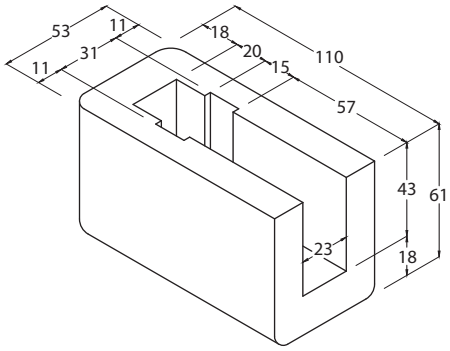

9049
D. 23

PROTEZIONE ANTE SINGOLE SENZA CERNIERA

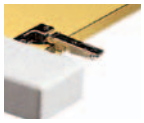

Elementi standard per il bloccaggio laterale

Codice

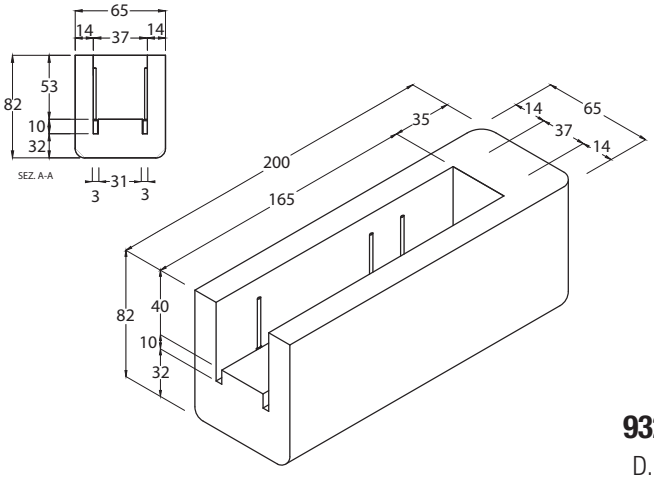

9321

D. 23

CUFFIA INT 37

Codice

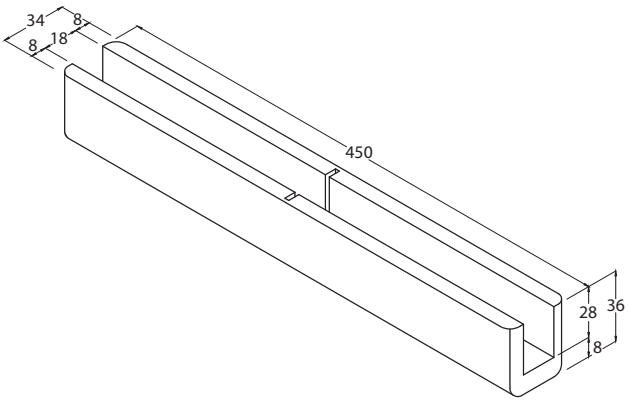

9105

D. 20

PROTEZIONE AD U INT 18

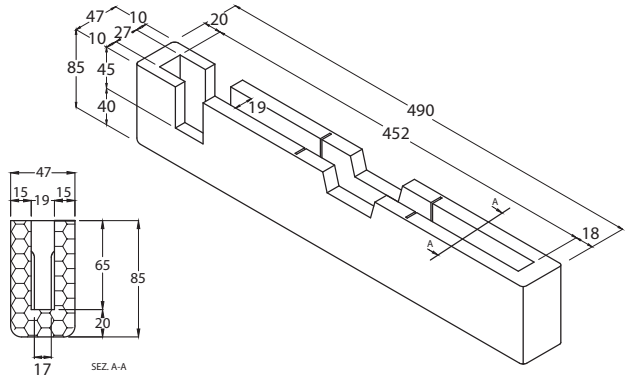

9336

D. 20

PROTEZIONE ANTE SINGOLE INT 19

Questo particolare viene prodotto anche con il rinforzo in ps. Vedi sezione "Rinforzati"

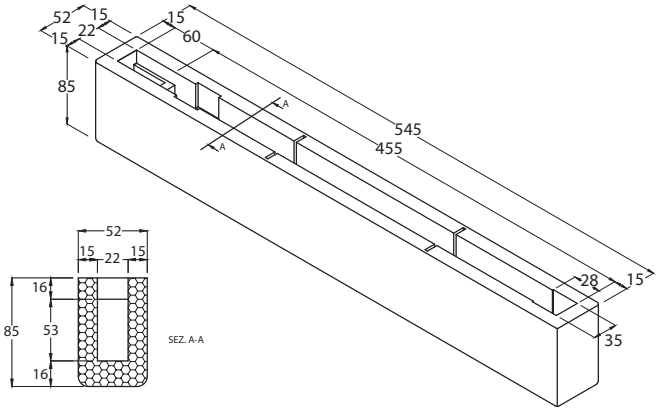

9046

D. 23

PROTEZIONE ANTE SINGOLE CON CERNIERA MONTATA

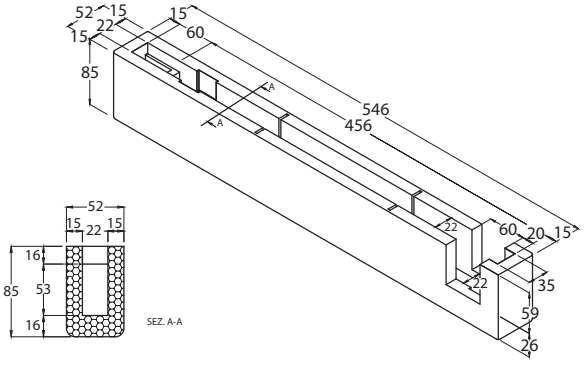

9420

D. 23

PROTEZIONE ANTE SINGOLE CON CERNIERA MONTATA

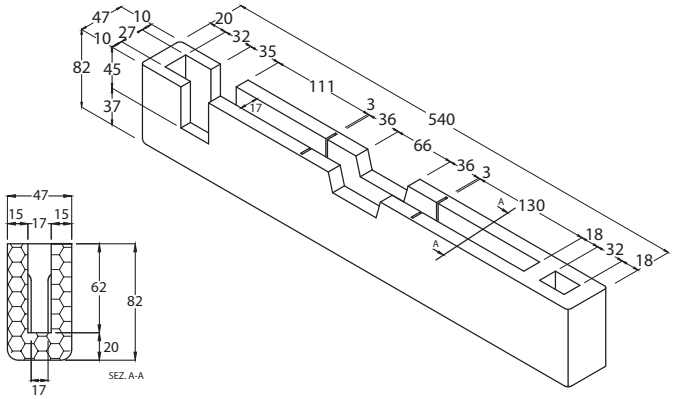

9031

D. 20

PROTEZIONE ANTE SINGOLE CON CERNIERA MONTATA

Questo particolare viene prodotto anche con il rinforzo in ps. Vedi sezione "Rinforzati"

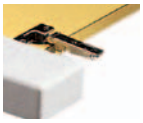

Codice

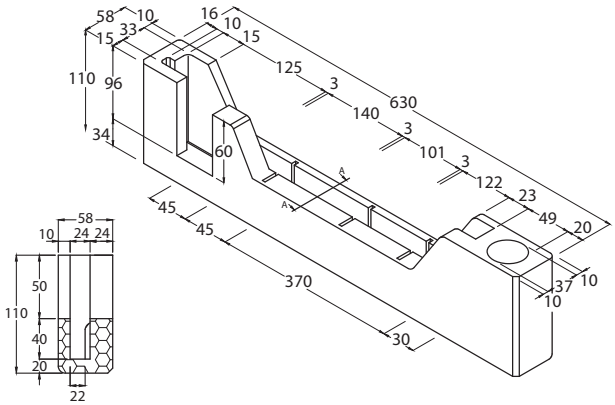

9047

D. 23

PROTEZIONE DX-SX ANTE SINGOLE
CON CERNIERA MONTATA

Codice

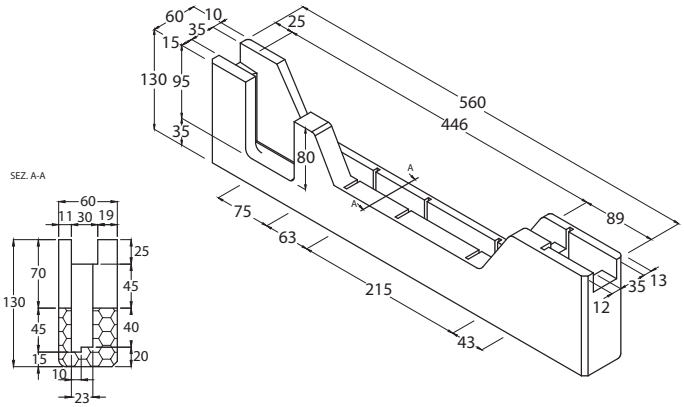

9218

D. 20

PROTEZIONE DX-SX PER ANTE SINGOLE
CON CERNIERA MONTATA

Elementi standard per il bloccaggio laterale

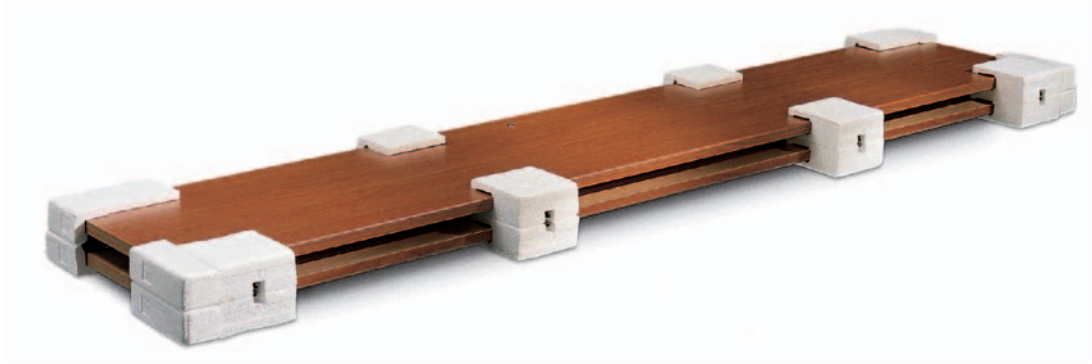

Codice

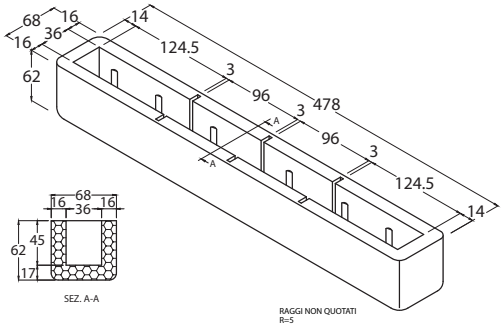

9419

D. 25

PROTEZIONE PER ANTE DOPPIE CON CERNIERA

Codice

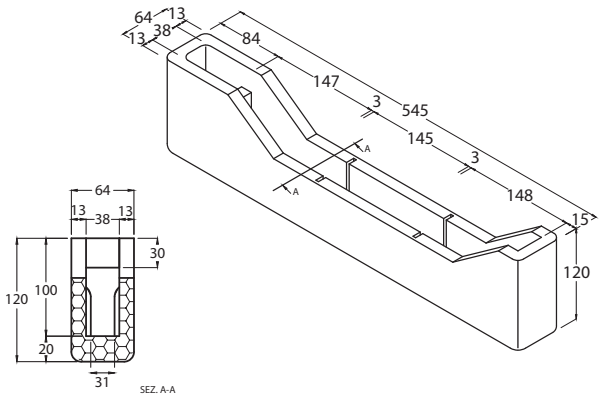

9045

D. 25

PROTEZIONE 2 ANTE
CON CERNIERA MONTATA

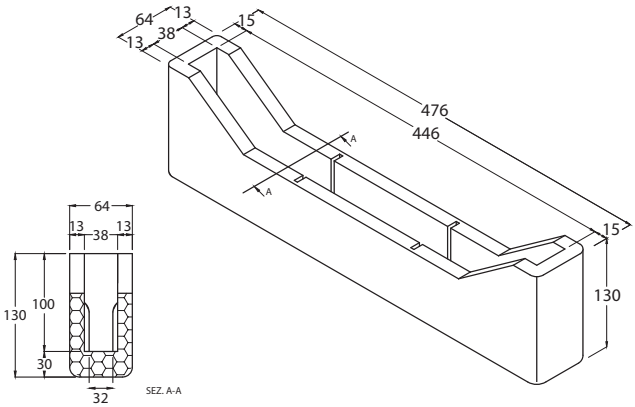

9400

D. 23

PROTEZIONE PER ANTE DOPPIE SENZA CERNIERA

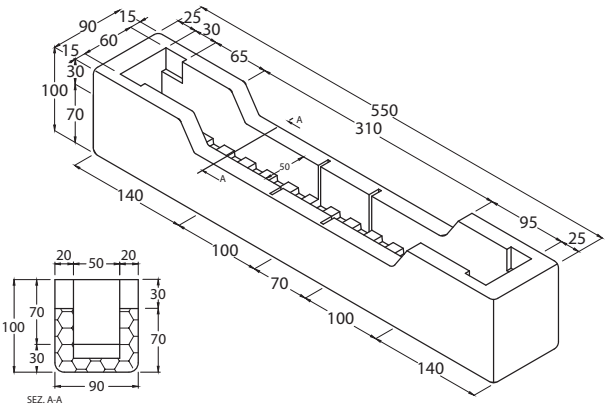

9240

D. 25

PROTEZIONE INT 50

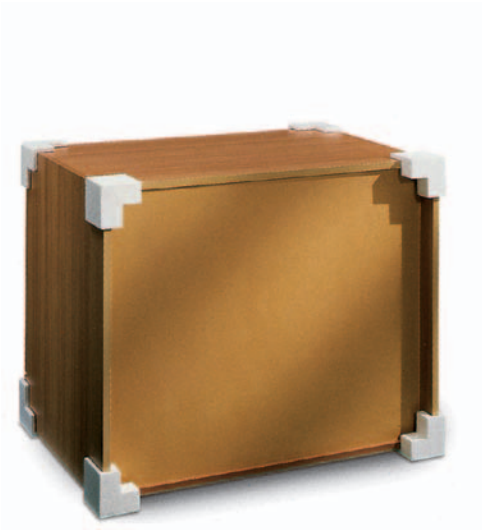

Codice	Codice
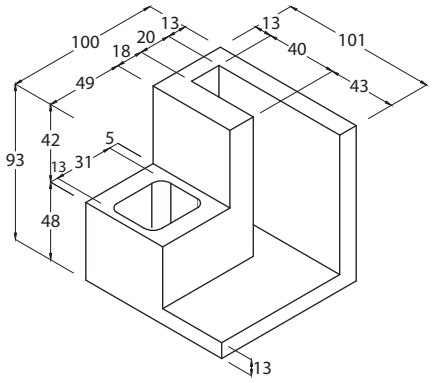 **9039** D. 35 **9341** D. 40 ANGOLARE DX-SX PER VUOTO SANITARIO	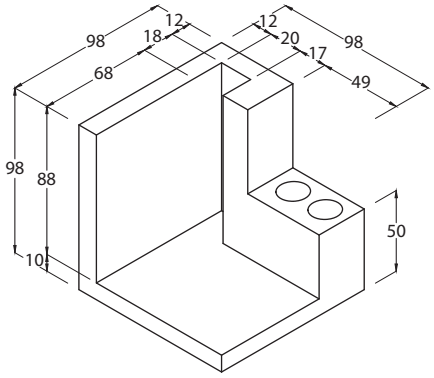 **9219** D. 35 ANGOLARE DX-SX PER VUOTO SANITARIO CUCINE
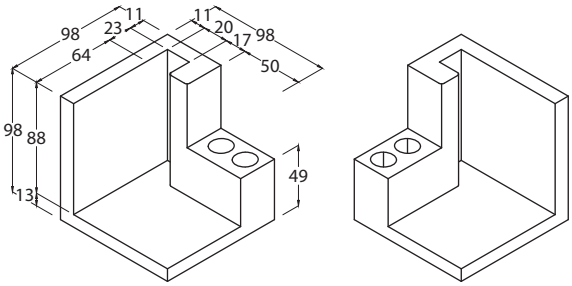 **9281** D. 35 ANGOLARE DX-SX VUOTO SANITARIO CUCINE	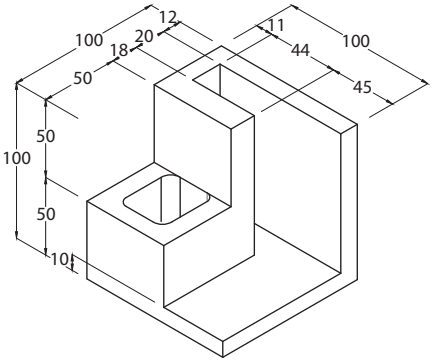 **9220** D. 35 ANGOLARE DX-SX PER VUOTO SANITARIO CUCINE

Elementi standard per il bloccaggio laterale

Codice

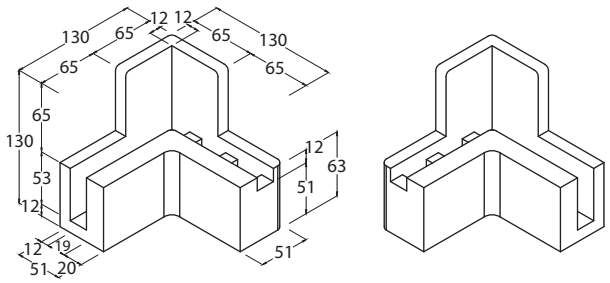

9225

D. 25

ANGOLARE DX-SX

Codice

FARE ATT.NE IL PEZZO VIENE VENDUTO SINGOLO, CIOE' DA 181x127x100

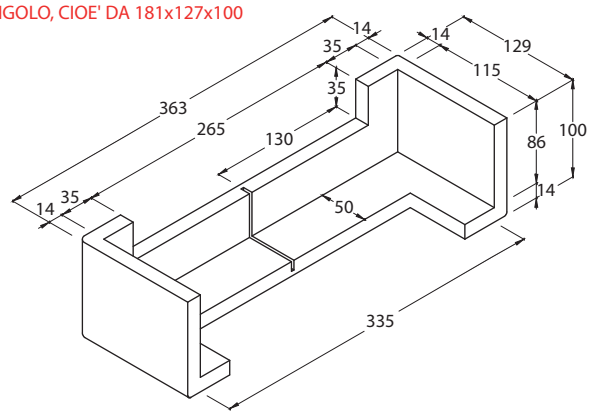

9207

D. 25

PROTEZIONE DX-SX PENSILE CUCINA

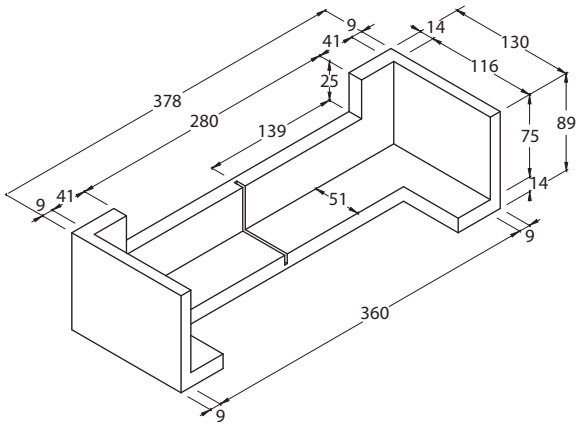

9238

D. 25

PROTEZIONE DX - SX PENSILE CUCINA

Codice

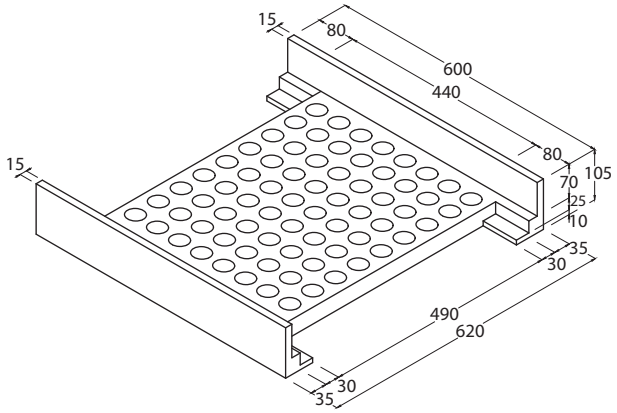

9033

D. 23

FONDO COLONNA FRIGO

Codice

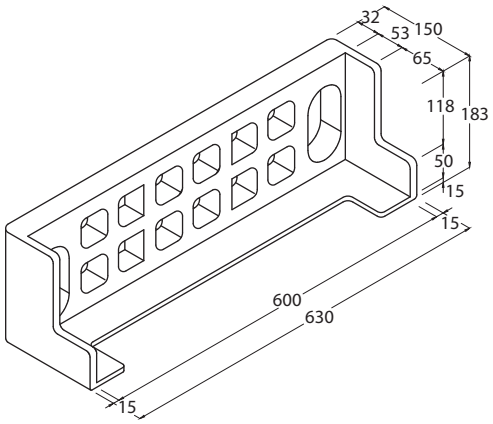

9229

D. 25

IMBALLO COLONNA FRIGO APERTO

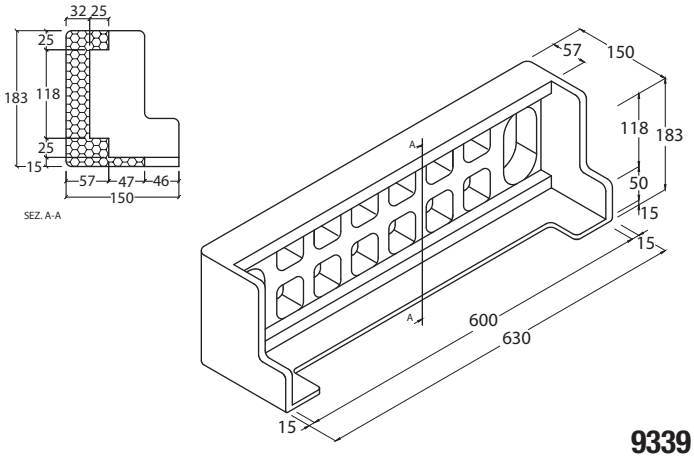

9339

D. 25

IMBALLO COLONNA FRIGO CHIUSO

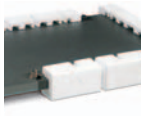

Elementi standard per il bloccaggio laterale

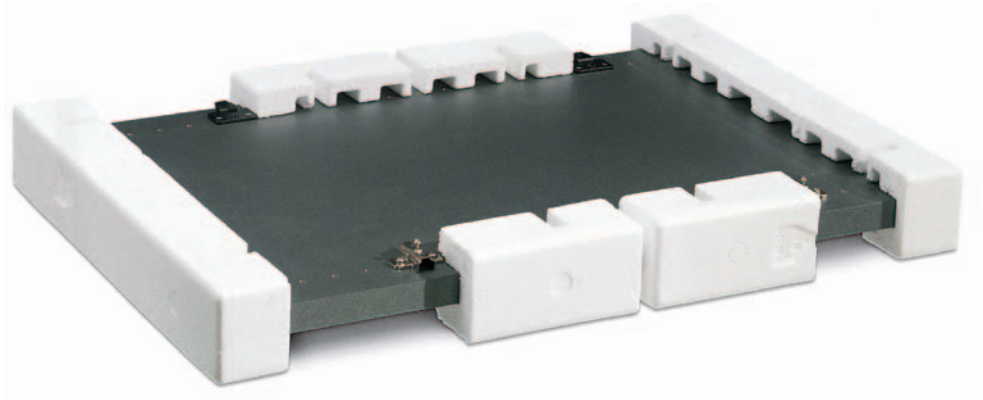

Codice

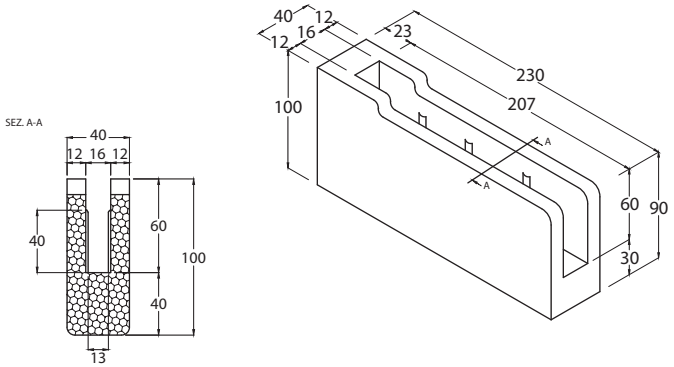

9296
D. 30

PROTEZIONE INT 16

Codice

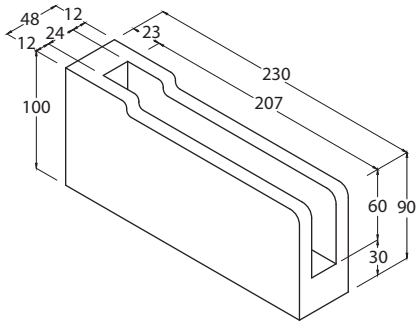

9297
D. 30

PROTEZIONE INT 24

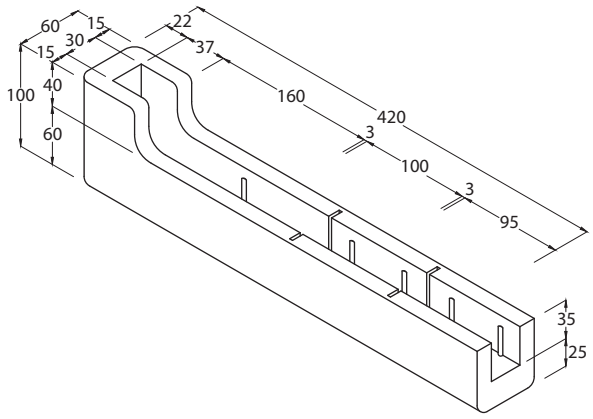

9037
D. 20

TESTATA PIANI CUCINA

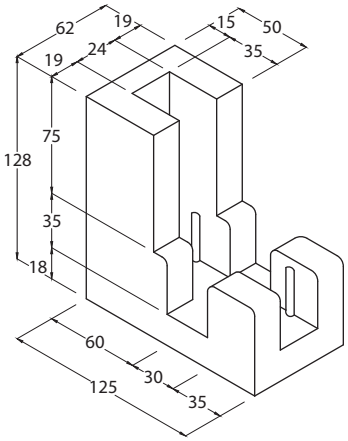

9226
D. 25

9277
D. 35

ANGOLARE INT. 24

Codice

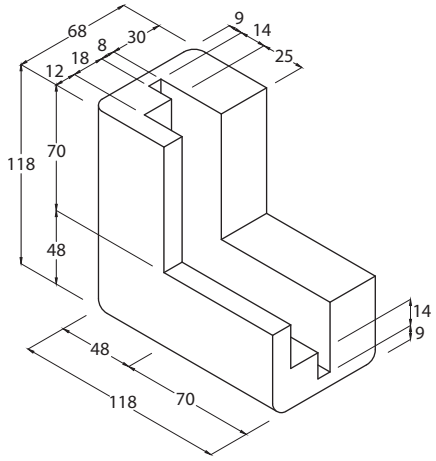

9211

D. 30

ANGOLARE INT 26

Codice

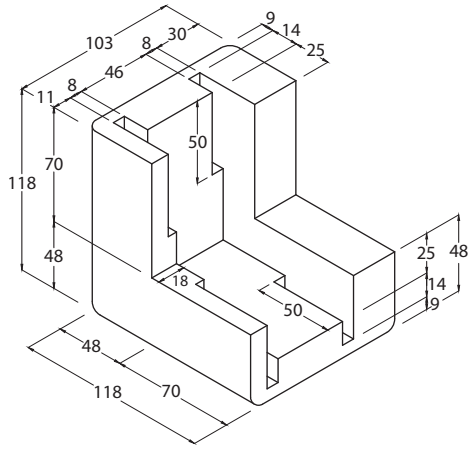

9210

D. 25

ANGOLARE INT 62

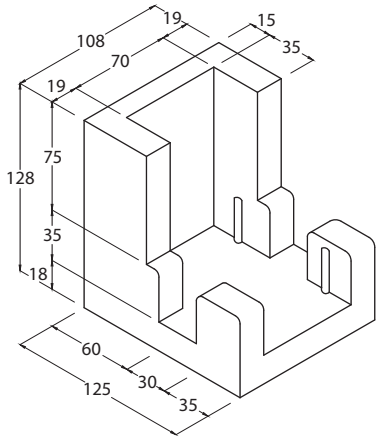

9227

D. 20

ANGOLARE INT 70

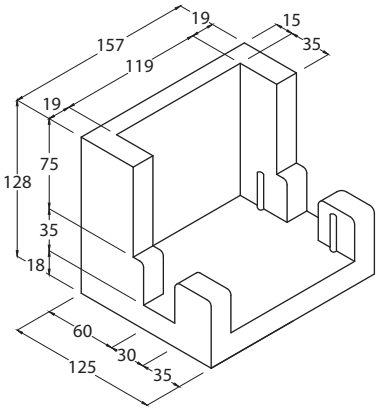

9228

D. 20

ANGOLARE INT 119

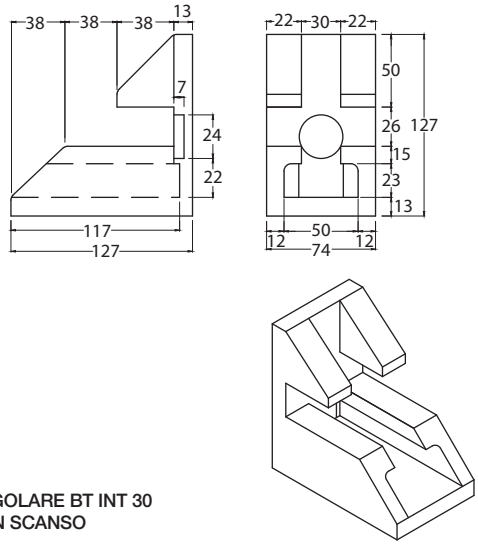

9299

D. 25

ANGOLARE BT INT 30
CON SCANSO

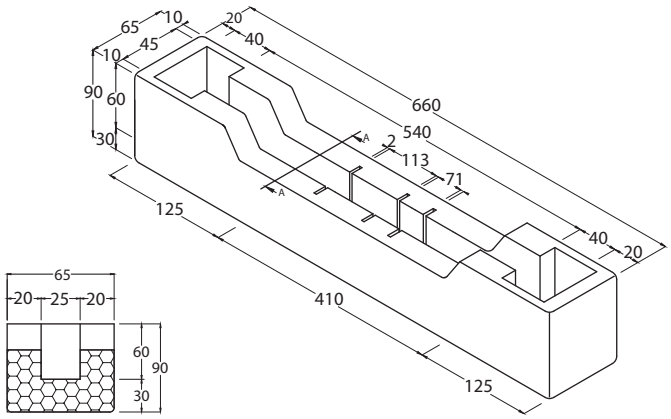

9267

D. 35

PROTEZIONE INT 25

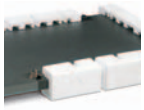

Elementi standard per il bloccaggio laterale

Codice

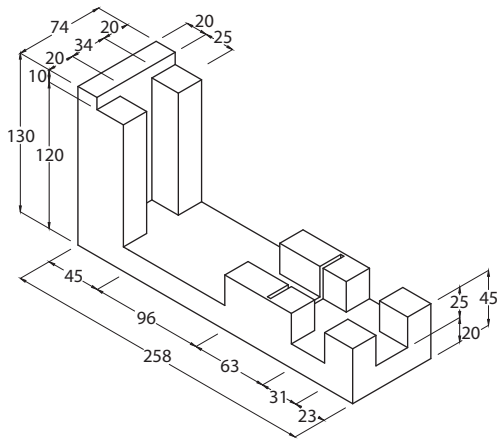

9269
D. 25

PROTEZIONE INT 34

Codice

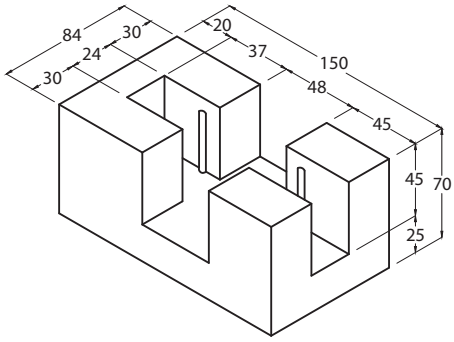

9301
D. 20

PROTEZIONE INT 24

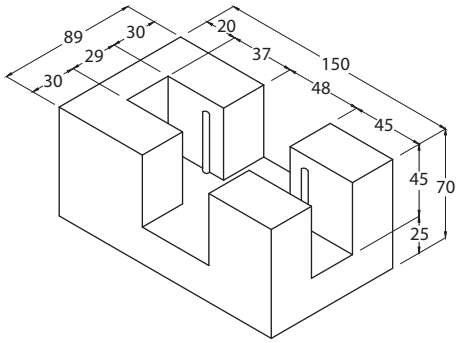

9302
D. 20

PROTEZIONE INT 29

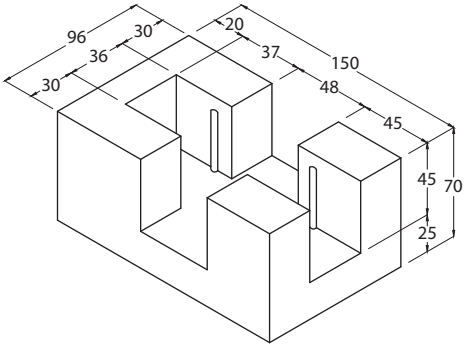

9303
D. 20

PROTEZIONE INT 36

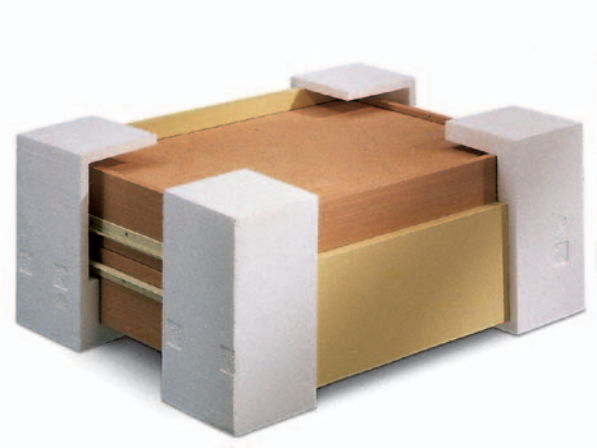

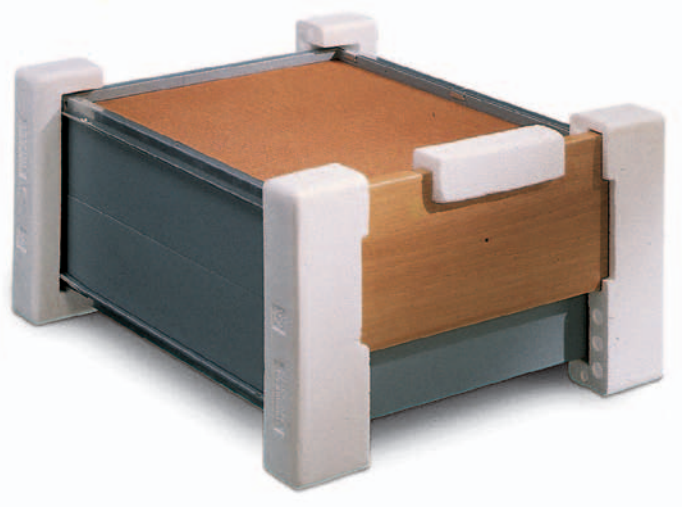

Codice

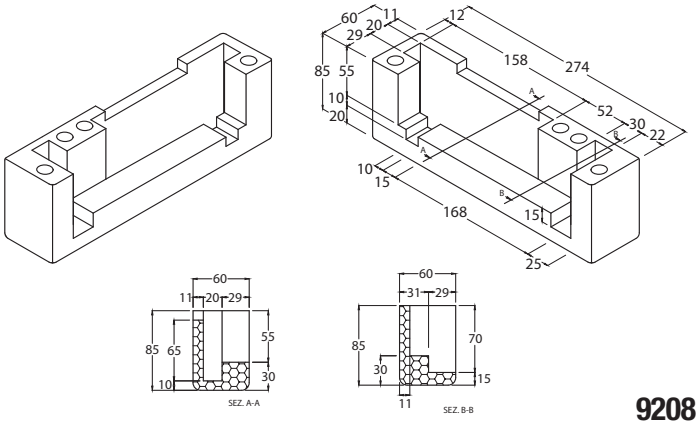

9208

ANGOLARE DX-SX
PER CASSETTI

D. 25

Codice

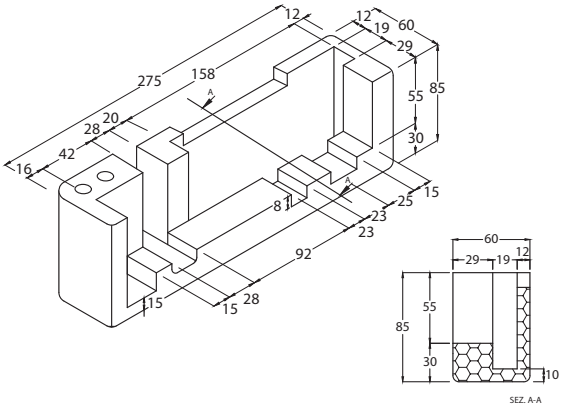

9224

ANGOLARE DX-SX
PER CASSETTI

D. 25

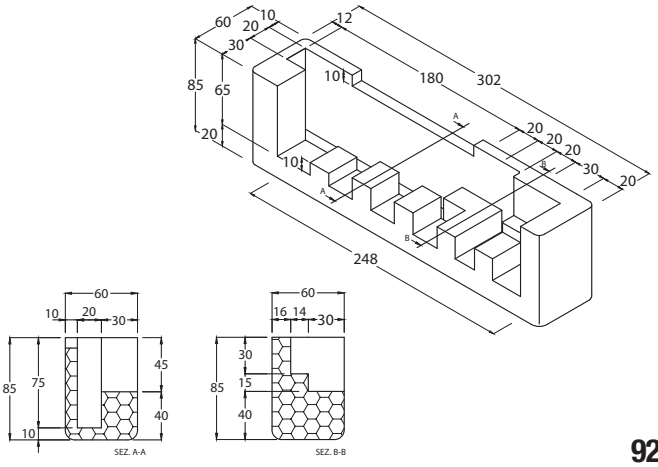

9242

ANGOLARE GRECATO DX-SX
PER CASSETTI

D. 25

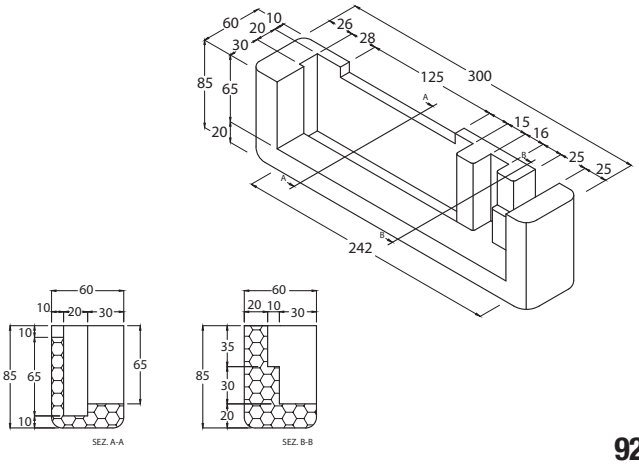

9243

ANGOLARE DX-SX
PER CASSETTI

D. 25

Elementi standard per il bloccaggio laterale

Codice

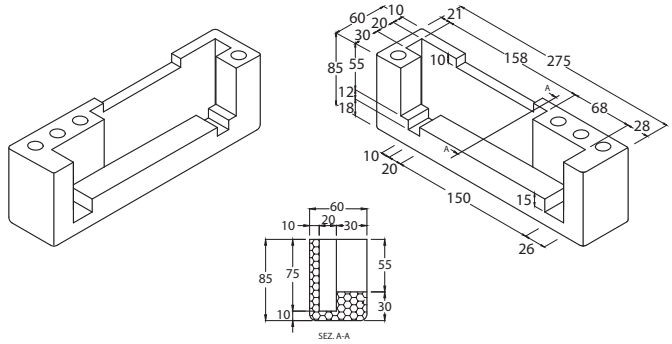

9284

ANGOLARE DX-SX
PER CASSETTI

D. 25

Codice

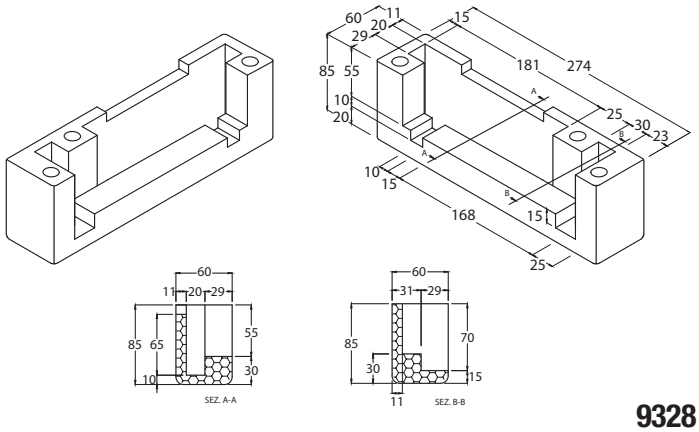

9328

ANGOLARE DX-SX
PER CASSETTI

D. 23

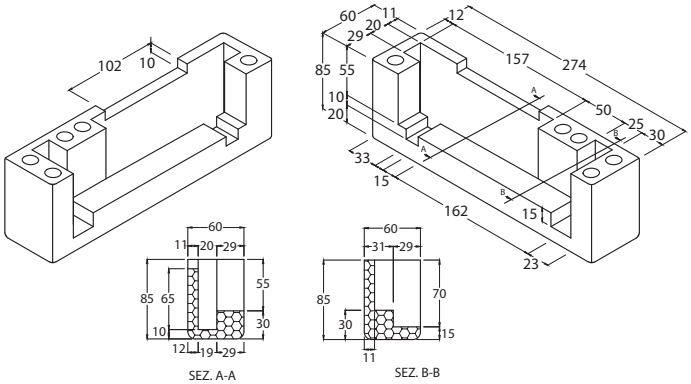

9414

ANGOLARE DX-SX
PER CASSETTI

D. 25

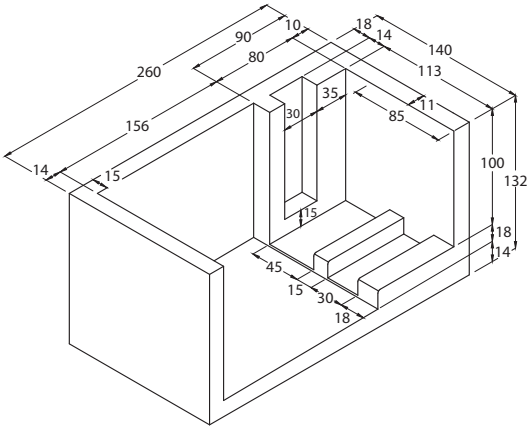

9209

ANGOLARE
PER CASSETTI

D. 25

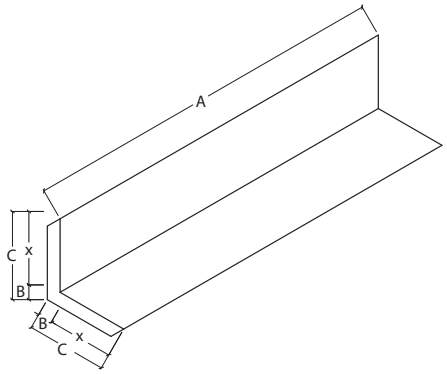

ANGOLARE AxCxC

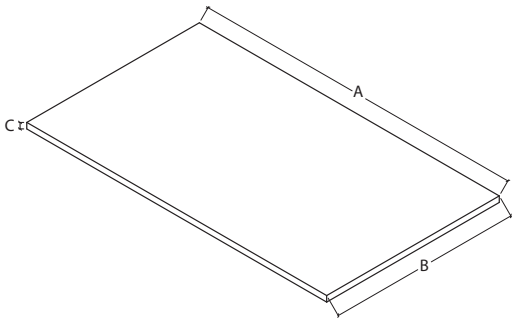

LASTRA AxBxC

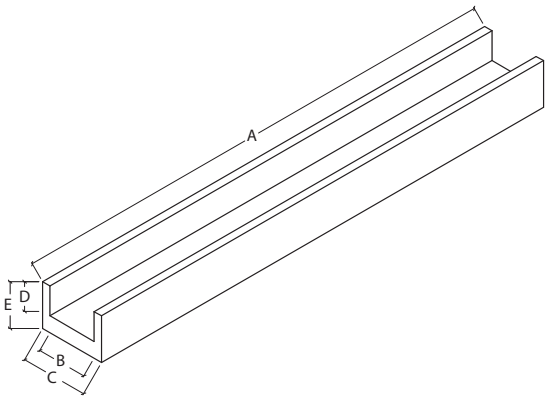

PROFILO AD “U” AxCxE

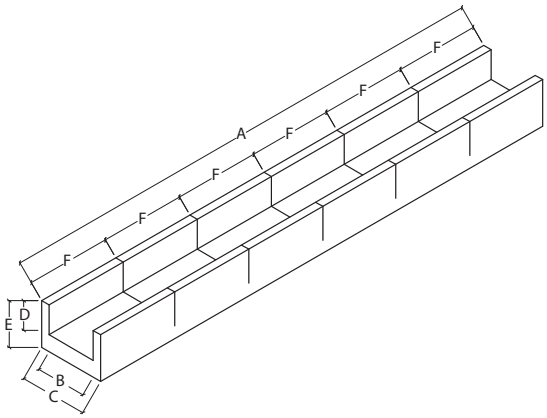

PROFILO AD “U” AxCxE PRETAGLIATO

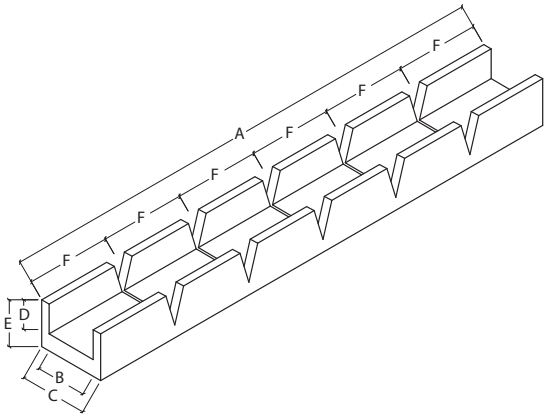

PROFILO AD “U” AxCxE PRETAGLIATO A V

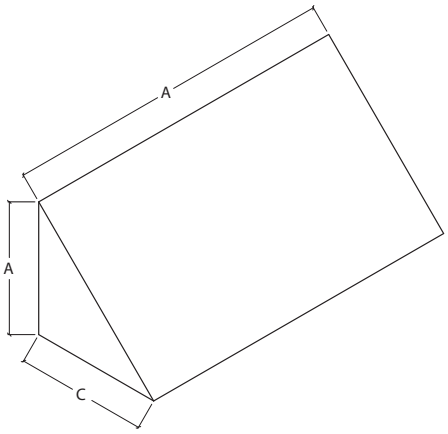

SAGOMATO AxBxC

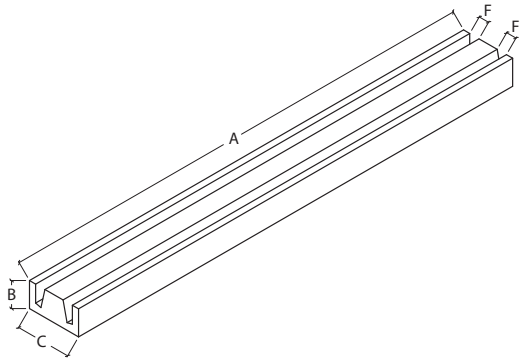

SAGOMATO AxBxC INT F

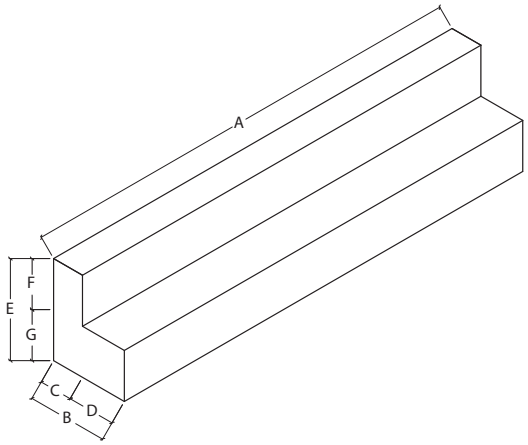

SAGOMATO AxBxE

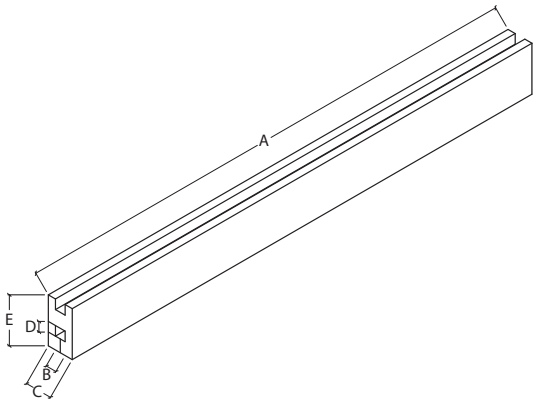

SAGOMATO AxCxE

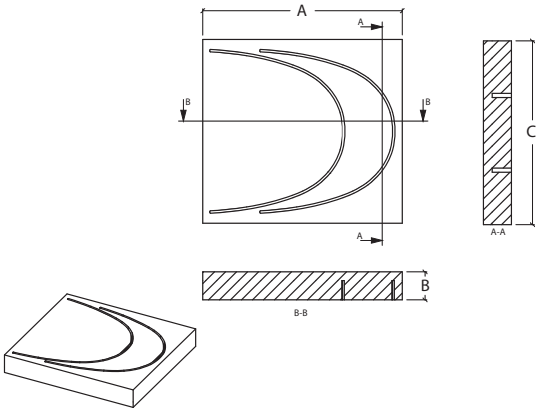

SCAVATO AxBxC

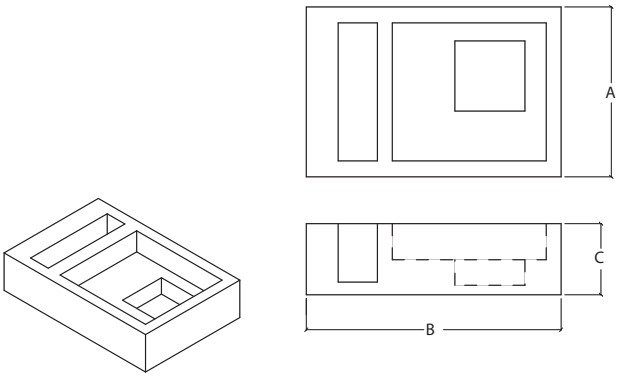

SCAVATO AxBxC

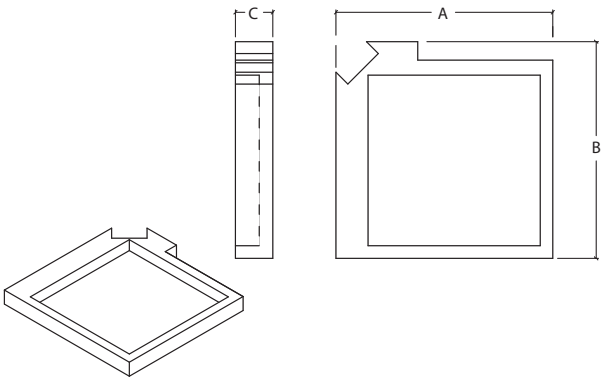

SCAVATO AxBxC

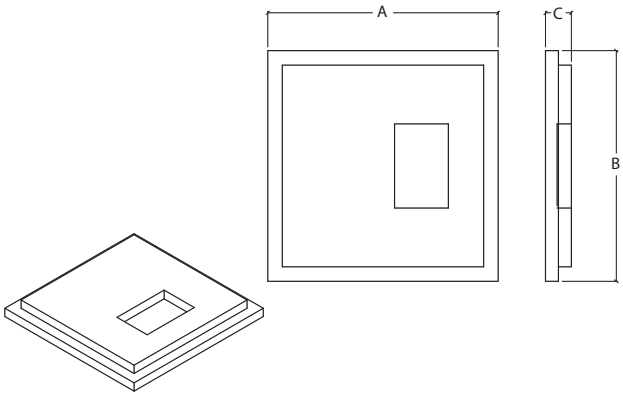

SCAVATO AxBxC

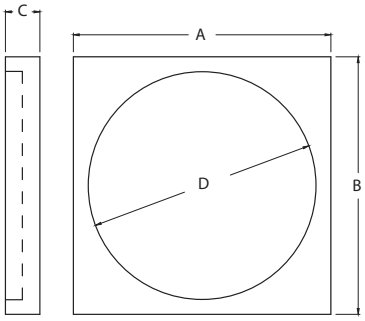

SCAVATO AxBxC

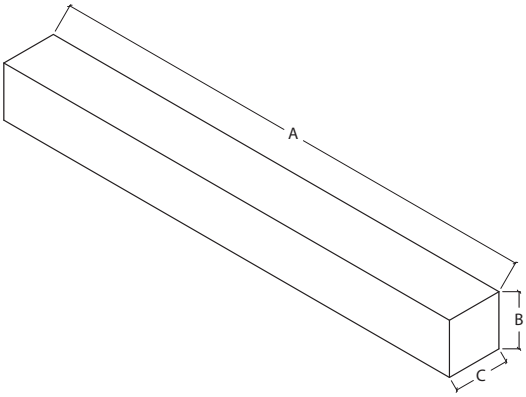

TASSELLO AxBxC

Cassette e vassoi standard

6 EPS da sempre senza CFC

Codice

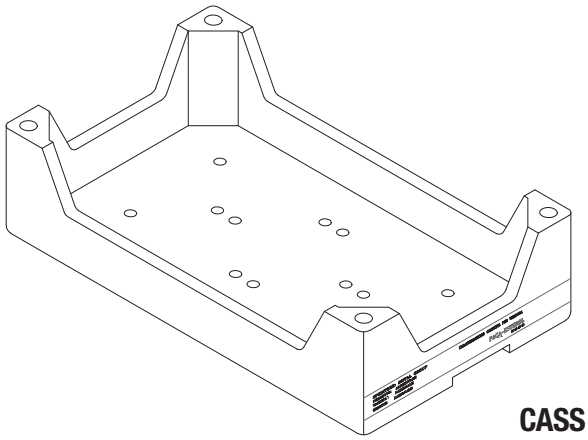

CASS 001

D. 35

CASSETTA PER VERDURA 30x50 “B”
DIM. 485 x 295 x 145

Codice

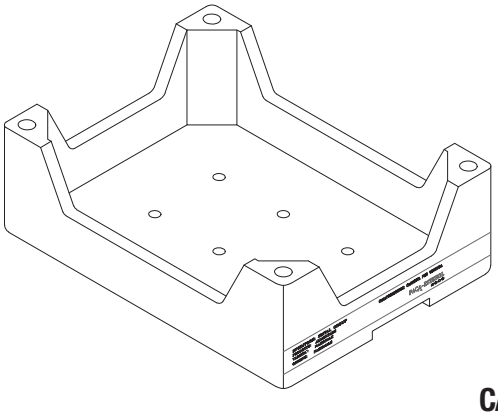

CASS 003

D. 30

CASSETTA PER VERDURA 30x40 “B”
DIM. 395 x 295 x 125

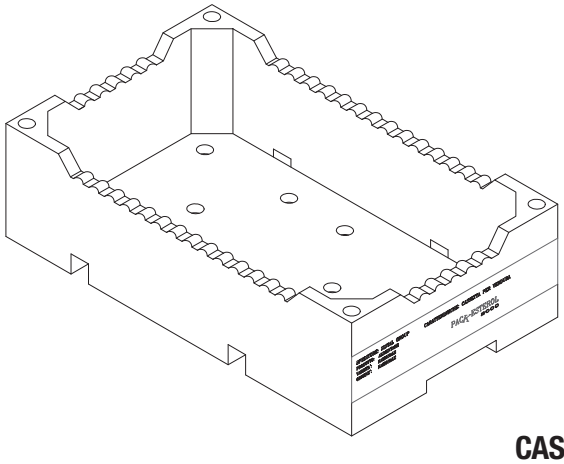

CASS 005

D. 25

CASSETTA PER VERDURA 30x50 “A”
DIM. 495 x 295 x 140

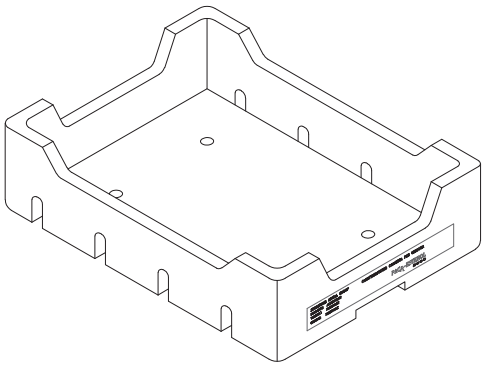

CASS 006

D. 25

CASS 008

D. 25

CASSETTA PER VERDURA 30x40 “A”
CASS 006 (CASSETTA “A”) - DIM. 395 x 295 x 140

CASSETTA PER VERDURA 30x40 “H=90”
CASS 008 (CASSETTA “H=90”) - DIM. 395 x 295 x 100

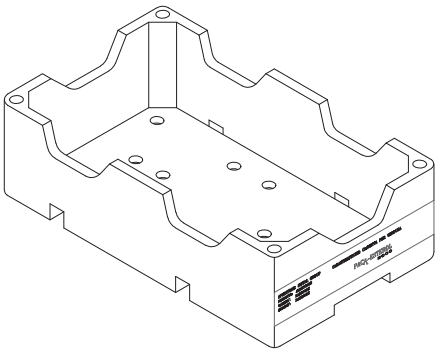

CASS 025

D. 25

CASSETTA PER VERDURA 30x50 “H=100“
DIM: 485 x 295 x 110

Codice

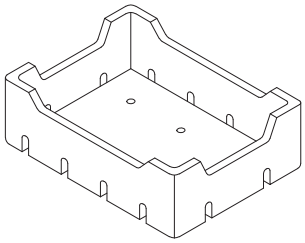

CASS 007
D. 30

CASS 007.1
D. 30

CASSETTA PER VERDURA CON E SENZA FORI 30x20
CASS 007 - DIM. 295 x 195 x 115
CASS 007.1 - DIM. 295 x 195 x 80

Codice

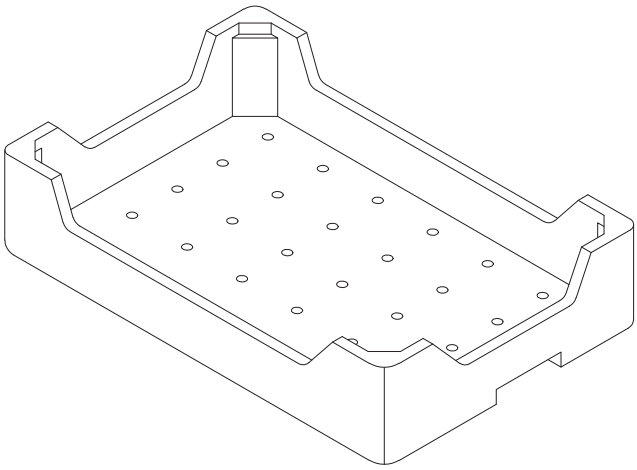

D. 35

CASSETTA PER VERDURA 60x40
DIM. 595 x 395 x 135

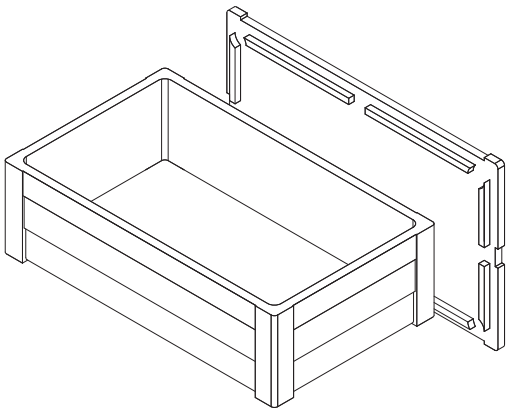

CASS 027
D. 25

CASS 028
D. 25

CASSETTA PER VERDURA 30x50 “WOOD” CON O SENZA FORI
CASS 027 - DIM. 495 x 295 x 140
CASS 028 - DIM. 495 x 295 x 160
DIM. 495 x 295 x 180

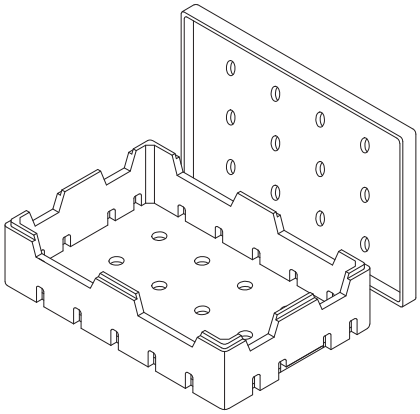

S/C **CASS 021**
D. 25

C/C **CASS 020**
D. 25

CASSETTA PER VERDURE/ALIMENTI CON O SENZA FORI
CASS 021 (SENZA COPERCHIO) - DIM. 595 x 395 x 170
CASS 020 (CON COPERCHIO) - DIM. 595 x 395 x 235

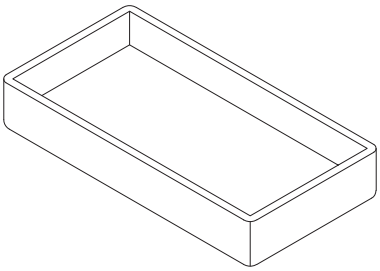

PESC 004
D. 35

PESC 005
D. 35

VASSOIO PER PESCE KG 1
PESC 004 - DIM. 260 x 135 x 25
PESC 005 - DIM. 260 x 135 x 35

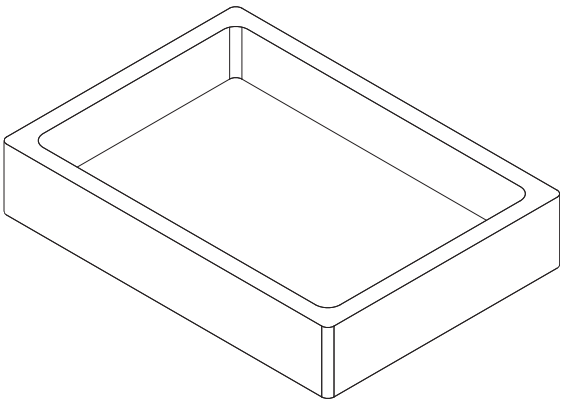

PESC 018
D. 35

VASSOIO PER PESCE KG 2
DIM. 300 x 260 x 40

Cassette e vassoi standard

Codice

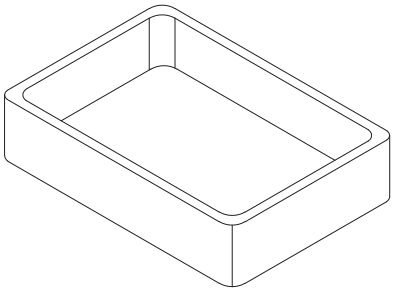

PESC 019
D. 25

CASSETTA PER PESCE KG 2
DIM. 395 x 295 x 90

Codice

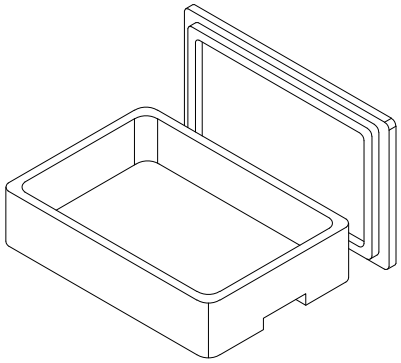

PESC 028
D. 25

CASSETTA PER PESCE SENZA FORI KG 3
CON O SENZA COPERCHIO
DIM. 395 x 295 x 90

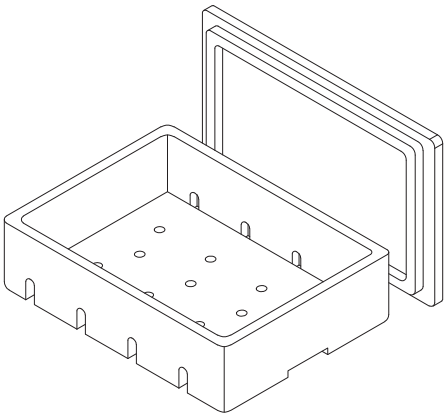

CASSETTA PER VERDURA E PESCE CON FORI 30x40
CON O SENZA COPERCHIO
DIM. • 395 x 295 x 130
• 395 x 295 x 140
• 395 x 295 x 160

D. 25

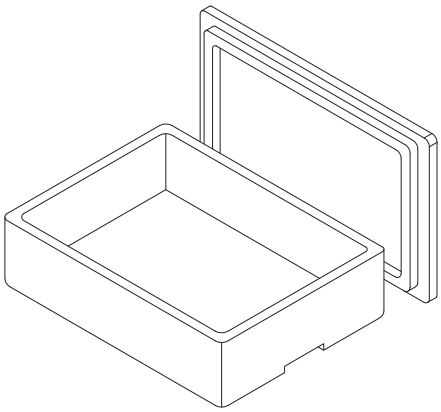

CASSETTA VERDURA E PESCE SENZA FORI 30x40
CON O SENZA COPERCHIO
DIM1. 395 x 295 x 140
DIM2. 395 x 295 x 170
DIM3. 395 x 295 x 200

(DIM1) **CASS 026**
D. 25

(DIM2) **CASS 024**
D. 25

(DIM3) **CASS 022**
D. 25

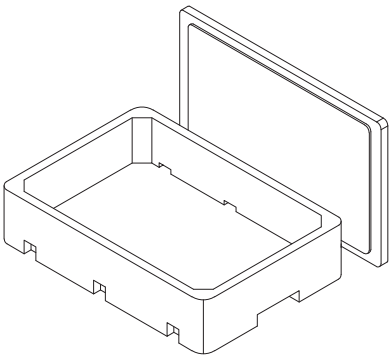

CASSETTA PER PESCE
var1 con e senza fori Kg 8 / con o senza coperchio
var2 con e senza fori Kg 6 / senza coperchio
var3 con e senza fori Kg 8 / con e senza coperchio

PESC 001/001.1 - DIM. 505 x 320 x 95
PESC 002/002.1 - DIM. 415 x 290 x 95
PESC 022/025 - DIM. 505 x 320 x 120

(var1) **PESC 001/001.1**
D. 25

(var2) **PESC 002/002.1**
D. 25

(var3) **PESC 022/025**
D. 25

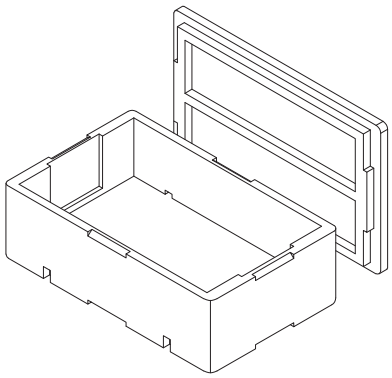

SCATOLA CON COPERCHIO PER ALIMENTI/CROSTACEI
CON E SENZA FORI
VAR: ALIM 003 - 35 KG/MC + VARIE COLORAZIONI
VAR: ALIM 001 - 35 KG/MC + VARIE COLORAZIONI

ALIM 003
D. 20

ALIM 001
D. 20

Il comparto alimentare e la grande distribuzione privilegia questa tipologia di imballi per la loro praticità, leggerezza ed igienicità. Vengono realizzate una vasta serie di elementi per le esigenze più varie: dal confezionamento della carne e del pesce, per contenere verdure e frutta, scatole di varie forme e capacità per il confezionamento di gelati o la conservazione di derrate da conservare in frigo.

Lo sviluppo delle “culture intensive” ha messo il comparto “agricolo” nelle condizioni di dover presentare il proprio prodotto alla stregua di qualsiasi altro. La duttilità e la praticità del polistirene, modellato secondo precise esigenze, fornisce, anche a questo settore produttivo, strumenti di grande razionalità. Portavasi di varie dimensioni e plancie preformate per accogliere le piantine orticole senza bisogno di ulteriori vasi di contenimento. Cassette per la raccolta delle specialità. Una gamma completa.

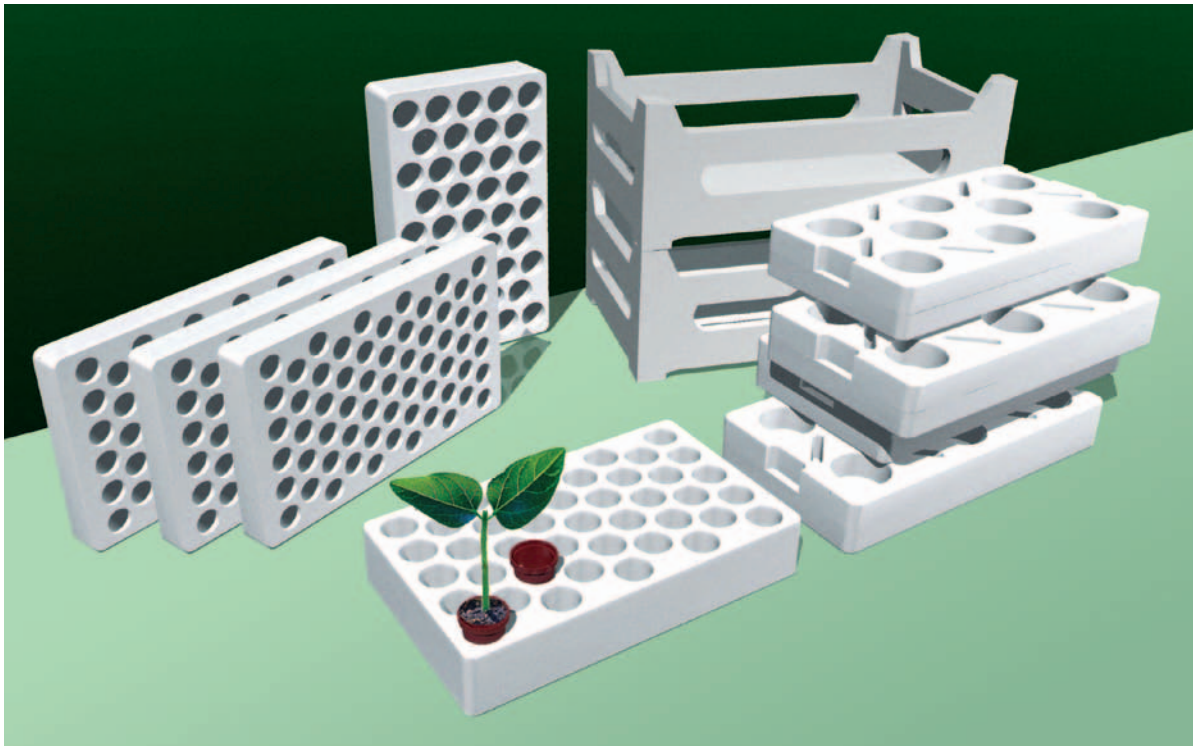

D. 45

CONVOGLIATORE ARIA IN POLISTIROLO ESPANSO PER CONDIZIONAMENTO DIAM. 360 x 95 (H)

VARIANTI *: • BIANCO NORMALE • COLORE GRIGIO • VERNICIATO SMALTO NERO
* MATERIALE AUTOESTINGUENTE CLASSE B/1 (DIN 4102)

D. 45

CONVOGLIATORE ARIA IN POLISTIROLO ESPANSO PER CONDIZIONAMENTO DIAM. 400 x 105 (H)

VARIANTI *: • BIANCO NORMALE • COLORE GRIGIO • VERNICIATO SMALTO NERO
* MATERIALE AUTOESTINGUENTE CLASSE B/1 (DIN 4102)

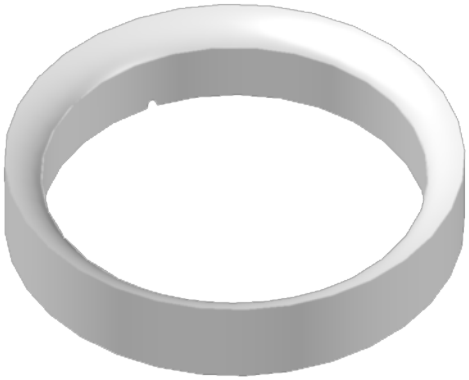

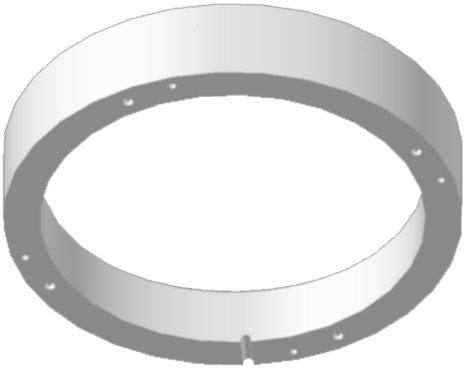

D. 45

CONVOGLIATORE ARIA IN POLISTIROLO ESPANSO PER CONDIZIONAMENTO DIAM. 460 x 105 (H) / 150 (H)

VARIANTI *: • BIANCO NORMALE • COLORE GRIGIO • VERNICIATO SMALTO NERO
* MATERIALE AUTOESTINGUENTE CLASSE B/1 (DIN 4102)

ELEMENTI PROGETTATI E REALIZZATI SECONDO LE NORMATIVE EUROPEE ED INTERNAZIONALI

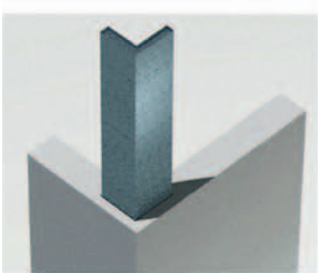

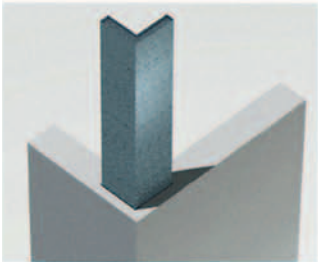

La struttura di questi imballi, oltre che avvalersi dell’elevato grado protettivo e ammortizzante del Polistirene espanso, adotta **“anime metalliche” o supporti in cartone**. Queste soluzioni garantiscono un elevato grado di protezione anche a prodottti particolarmente pesanti.

Qui sotto: un esempio di imballo in cui due diverse densità (nella fattispecie densità 25 Kg/m^3 e densità 50 Kg/m^3) convivono. La densità maggiore, con le sue caratteristiche di rigidezza e solidità, forma dei montanti verticali che risolvono anche il problema (entro certi parametri) dell'impilamento.

Altro esempio: scatola stampata. L'oggetto è immerso nel Polistirene e protetto contro ogni tipo d'urto.

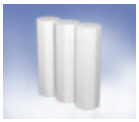

6 EPS da sempre senza CFC

TryWin® box

PACKAGING SYSTEM

IL SISTEMA IMBALLO UNIVERSALE

L'innovativo design consente di riporre in un unico imballo i tre più diffusi modelli di bottiglie: bordolese, champagnotta, renana.

IL SISTEMA IMBALLO VERSATILE

Il modulo base da 3 bottiglie, consente facilmente di ricavare anche l'imballo singolo e da 6 bottiglie.

IL SISTEMA IMBALLO COMPLETO

Trywin Box Packaging System, è un imballo universale per bottiglie, costituito da un contenitore modulare in polistirene espanso corredato da relativa scatola in cartone ondulato.

IL SISTEMA IMBALLO PALLETIZZABILE

Sia il contenitore in polistirene espanso, sia le scatole in cartone ondulato sono pallettizzabili, consentendo un facile stoccaggio e trasporto.

a) Champagnotta
b) Renana
c) Bordolese
3 PRINCIPALI MODELLI BOTTIGLIA
UNICO IMBALLO!

a) Champagnotta
b) Renana
c) Bordolese
3 PRINCIPALI MODELLI BOTTIGLIA
UNICO IMBALLO!

a) Champagnotta
b) Renana
c) Bordolese
3 PRINCIPALI MODELLI BOTTIGLIA
UNICO IMBALLO!

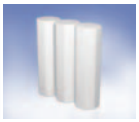

IL SISTEMA IMBALLO UNIVERSALE

L'innovativo design consente di riporre in un unico imballo i tre più diffusi modelli di bottiglie: bordolese, champagnotta, renana.

IL SISTEMA IMBALLO VERSATILE

Il modulo base da 3 bottiglie, consente facilmente di ricavare anche l'imballo singolo e da 6 bottiglie.

IL SISTEMA IMBALLO COMPLETO

Trywin Box Packaging System, è un imballo universale per bottiglie, costituito da un contenitore modulare in polistirene espanso corredato da relativa scatola in cartone ondulato.

IL SISTEMA IMBALLO PALLETIZZABILE

Sia il contenitore in polistirene espanso, sia le scatole in cartone ondulato sono pallettizzabili, consentendo un facile stoccaggio e trasporto.

VANTAGGI

SEMPLICE E VELOCE DA USARE

Il modulo base in polistirene da tre bottiglie, può all'occorrenza essere frazionato in tre imballi, tagliando la giunzione con un cutter. È molto semplice da usare: basta aprirlo staccando le due parti chiuse ad incastro che lo compongono e richiuderlo con una leggera pressione delle mani.

I VANTAGGI DI UN IMBALLO AMMORTIZZANTE

Il segreto di un imballo ideale, sta sempre nella conoscenza del limite di fragilita del prodotto, del tipo di trasporto e movimentazione previsti e come viene stoccato. Nei diagrammi sopra riportati, ne sono evidenziati alcuni aspetti tecnici. Nella pratica il valore teorico "G" deve essere interpretato tenendo conto dell'energia specifica di caduta (e).

Questo valore indica con quale energia di caduta un materiale ammortizzante può essere caricato per raggiungere le caratteristiche di attutimento (valore C).

I VANTAGGI DI ACQUISTARE UN IMBALLO COMPLETO

Con TryWin Box Packaging System, acquisti da un unico referente un imballo per bottiglie completo e pronto per la spedizione! Ogni sistema packaging TryWin è composto infatti dal contenitore in polistirene espanso corredato di relativa scatola in cartone ondulato.

DESIGN OTTIMIZZATO PER RIDURRE L'INGOMBRO

Il design di TryWin Box Packaging System è stato studiato appositamente per proteggere il contenuto mantenendo il minimo ingombro possibile, per facilitare lo stoccaggio in magazzino ed il trasporto.

CODICE ISOPAK	DESCRIZIONE ARTICOLO	CLASSE DI APPARTENENZA	PAGINA
9001	Angolare 2 vie SP.11 H=49	ANGOLARI	5
9002	Angolare 2 vie SP.12 H=23	ANGOLARI	4
9003	Angolare 2 vie SP.11 H=37	ANGOLARI	4
9006	Angolare 3 vie SP 5	ANGOLARI	6
9007	Angolare 2 vie SP 20 H=20	ANGOLARI	5
9008	Angolare 2 vie SP 20 H=40	ANGOLARI	5
9009	Angolare 2 vie SP 20 H=60	ANGOLARI	5
9010	Angolare 2 vie SP 20 H=80	ANGOLARI	5
9011	Angolare 2 vie SP.15 H=37	ANGOLARI	4
9013	Angolare 2 vie SP.15 H=47	ANGOLARI	4
9020	Angolare 3 vie accatastabile SP.12	ANGOLARI	6
9027	Angolare SL SP.14 H=35	ANGOLARI	5
9028	Angolare SL SP.14 H=78	ANGOLARI	6
9050	Angolare 3 vie accatastabile SP.12	ANGOLARI	6
9051	Angolare 3 vie accatastabile SP.12	ANGOLARI	6
9064	Angolare 2 vie SP.11 H=49	ANGOLARI	5
9065	Angolare 2 vie SP.12 H=23	ANGOLARI	4
9066	Angolare 2 vie SP.11 H=37	ANGOLARI	4
9068	Angolare SL SP.14 H=76	ANGOLARI	6
9074	Angolare 2 vie SP.12 H=28	ANGOLARI	4
9213	Angolare 3 vie SP.12	ANGOLARI	6
9268	Angolare SL SP.14 H=76	ANGOLARI	6
9274	Angolare 2 vie SP.12 H=28 alta densità	ANGOLARI	4
9275	Angolare 2 vie SP.15 H=37 alta densità	ANGOLARI	4
9276	Angolare 2 vie SP.15 H=47 alta densità	ANGOLARI	4
9288	Angolare 3 vie SP.20	ANGOLARI	7
9291	Protezione pret. 1080x100x50 SP.12	ANGOLARI	7
9298	Protezione pret. 1080x100x50 SP.20	ANGOLARI	7
9317	Angolare 3 vie SP.12	ANGOLARI	6
9318	Angolare SL ARCELL	ANGOLARI	7
9319	Protezione int 25	ANGOLARI	7
9327	Angolare 3 vie SP.12 H=55	ANGOLARI	6
9000	Angolare BT int 10/12	ANGOLARI “BT”	8
9004	Angolare BT int 30/14/L	ANGOLARI “BT”	9
9005	Angolare BT int 64/14	ANGOLARI “BT”	11
9012	Angolare BT int 42 leggero	ANGOLARI “BT”	9
9014	Angolare BT int 32 leggero	ANGOLARI “BT”	9
9015	Angolare BT int 18/20	ANGOLARI “BT”	8
9017	Angolare int 120	ANGOLARI “BT”	12
9018	Angolare int 83	ANGOLARI “BT”	11
9022	Angolare BT int 25/14	ANGOLARI “BT”	8
9023	Angolare BT int 30/14	ANGOLARI “BT”	9
9024	Angolare BT int 40/14	ANGOLARI “BT”	9
9025	Angolare BT in 60/14	ANGOLARI “BT”	10
9029	Angolare int 96	ANGOLARI “BT”	12
9030	Angolare int 170	ANGOLARI “BT”	12
9103	Angolare BT int 50/14	ANGOLARI “BT”	10
9214	Angolare BT int 44	ANGOLARI “BT”	10
9221	Angolare BT int 36/14	ANGOLARI “BT”	9
9222	Protezione ad U int 70	ANGOLARI “BT”	11
9223	Angolare int 105	ANGOLARI “BT”	12
9230	Protezione ad U int 70 H=80	ANGOLARI “BT”	11
9231	Angolare BT int 30/14 alta densità	ANGOLARI “BT”	9
9232	Angolare BT int 40/14 alta densità	ANGOLARI “BT”	9
9235	Angolare BT int 50/14 alta densità	ANGOLARI “BT”	10

INDICE ANALITICO

CODICE ISOPAK	DESCRIZIONE ARTICOLO	CLASSE DI APPARTENENZA	PAGINA
9244	Angolare BT int 75/14	ANGOLARI “BT”	11
9245	Angolare BT int 55/14	ANGOLARI “BT”	10
9266	Angolare BT int 72/14	ANGOLARI “BT”	11
9270	Angolare BT int 10/12 alta densità	ANGOLARI “BT”	8
9271	Angolare BT int 18/20 alta densità	ANGOLARI “BT”	8
9272	Angolare BT int 25/14 alta densità	ANGOLARI “BT”	8
9273	Angolare BT int 75/14 alta densità	ANGOLARI “BT”	11
9280	Angolare BT int 22	ANGOLARI “BT”	8
9290	Angolare BT int 85	ANGOLARI “BT”	12
9294	Angolare BT int 60/14	ANGOLARI “BT”	10
9295	Angolare BT int 55/14	ANGOLARI “BT”	10
9316	Angolare BT int 114	ANGOLARI “BT”	12
9320	Angolare BT int 60/14	ANGOLARI “BT”	10
9322	Angolare BT int 28/14	ANGOLARI “BT”	8
9415	Angolare BT int 44	ANGOLARI “BT”	10
9417	Angolare BT int 50/14	ANGOLARI “BT”	10
9282	Angolare 3 vie SP.12 c/rinforzo	ANGOLARI RINFORZATI	13
9283	Angolare 3 vie accatastabile SP.12 c/rinforzo	ANGOLARI RINFORZATI	13
9286	Angolare 3 vie accatastabile SP.12 c/rinforzo D40	ANGOLARI RINFORZATI	13
9289	Angolare 3 vie SP.20 c/rinforzo	ANGOLARI RINFORZATI	13
9292	Angolare 3 vie SP.12 c/rinforzo	ANGOLARI RINFORZATI	13
9323	Angolare 3 vie SP.12 c/rinforzo D30	ANGOLARI RINFORZATI	13
9324	Angolare 3 vie SP.12 c/rinforzo D40	ANGOLARI RINFORZATI	13
9342	Angolare BT int 40/14 c/rinforzo	ANGOLARI RINFORZATI	14
9343	Angolare BT int 40/14 c/rinforzo D35	ANGOLARI RINFORZATI	14
9344	Angolare BT int 36/14 c/rinforzo	ANGOLARI RINFORZATI	14
9345	Angolare BT int 36/14 c/rinforzo D35	ANGOLARI RINFORZATI	14
9346	Angolare BT int 30/14 c/rinforzo	ANGOLARI RINFORZATI	13
9347	Angolare BT int 30/14 c/rinforzo D35	ANGOLARI RINFORZATI	13
9348	Angolare BT int 25/14 c/rinforzo	ANGOLARI RINFORZATI	13
9349	Angolare BT int 25/14 c/rinforzo D35	ANGOLARI RINFORZATI	13
9406	Angolare BT int 60/14 c/rinforzo	ANGOLARI RINFORZATI	14
9407	Angolare BT int 60/14 c/rinforzo D35	ANGOLARI RINFORZATI	14
9408	Protez. ante singole int 17 con cerniera c/rinforzo	ANGOLARI RINFORZATI	14
9409	Protez. ante singole int 17 senza cerniera c/rinforzo	ANGOLARI RINFORZATI	14
9416	Angolare BT int 50/14 c/rinforzo	ANGOLARI RINFORZATI	14
9031	Protez. ante singole con cerniera montata	ANTE SINGOLE	16
9043	Ang. Per ante con cerniera BT int 20	ANTE SINGOLE	15
9046	Protez. ante singole con cerniera montata	ANTE SINGOLE	16
9047	Protez. ante singole con cerniera montata	ANTE SINGOLE	17
9048	Protez. ante singole con cerniera	ANTE SINGOLE	15
9049	Protez. ante singole senza cerniera	ANTE SINGOLE	15
9105	Protezione ad U int 18	ANTE SINGOLE	16
9218	Protez. DX - SX per ante singole con cerniera montata	ANTE SINGOLE	17
9321	Cuffia int. 37	ANTE SINGOLE	16
9336	Protez. Ante singole int 19	ANTE SINGOLE	16
9401	Protez. Per ante singole int 20	ANTE SINGOLE	15
9420	Protez. ante singole con cerniera montata	ANTE SINGOLE	16
9045	Protez. 2 ante con cerniera montata	ANTE DOPPIE	18
9240	Protezione int 50	ANTE DOPPIE	18
9400	Protez. per ante doppie senza cerniera	ANTE DOPPIE	18
9419	Protez. per ante doppie con cerniera	ANTE DOPPIE	18

CODICE ISOPAK	DESCRIZIONE ARTICOLO	CLASSE DI APPARTENENZA	PAGINA
9039	Angolare DX - SX per vuoto sanitario	BASI CUCINE	19
9207	Protez. DX - SX pensile cucina	BASI CUCINE	20
9219	Angolare DX - SX per vuoto sanitario cucine	BASI CUCINE	19
9220	Angolare DX - SX per vuoto sanitario cucine	BASI CUCINE	19
9225	Angolare DX - SX	BASI CUCINE	20
9238	Protez. DX - SX pensile cucina	BASI CUCINE	20
9281	Ang. DX - SX vuoto sanitario cucine	BASI CUCINE	19
9341	Angolare DX - SX per vuoto sanitario	BASI CUCINE	19
9033	Fondo colonna frigo	FRIGORIFERI	21
9229	Imballo colonna frigo aperto	FRIGORIFERI	21
9339	Imballo colonna frigo chiuso	FRIGORIFERI	21
9037	Testata piani cucina	FIANCHI	22
9210	Angolare int 62	FIANCHI	23
9211	Angolare int 26	FIANCHI	23
9226	Angolare int 24	FIANCHI	22
9227	Angolare int 70	FIANCHI	23
9228	Angolare int 119	FIANCHI	23
9267	Protezione int 25	FIANCHI	23
9269	Protezione int 34	FIANCHI	24
9277	Angolare int 24 alta densità	FIANCHI	22
9296	Protezione int 16	FIANCHI	22
9297	Protezione int 24	FIANCHI	22
9299	Angolare BT int 30 con scanso	FIANCHI	23
9301	Protezione int 24	FIANCHI	24
9302	Protezione int 29	FIANCHI	24
9303	Protezione int 36	FIANCHI	24
9208	Angolare DX - SX per cassetti	CASSETTI	25
9209	Angolare per cassetti	CASSETTI	26
9224	Angolare DX - SX per cassetti	CASSETTI	25
9242	. DX - SX per cassetti	CASSETTI	25
9243	Protezione DX - SX per cassetti	CASSETTI	25
9284	Angolare DX - SX per cassetti	CASSETTI	26
9328	Angolare DX - SX per cassetti	CASSETTI	26
9414	Angolare dx-sx per cassetti	CASSETTI	26

INDICE ANALITICO

DESCRIZIONE ARTICOLO	CLASSE DI APPARTENENZA	PAGINA
Lastra	SU MISURA PER TE	27
Tassello	SU MISURA PER TE	29
Profilo ad “U”	SU MISURA PER TE	27
Profilo ad “U” pretagliato	SU MISURA PER TE	27
Profilo ad “U” pretagliato a V	SU MISURA PER TE	27
Scavato	SU MISURA PER TE	28
Scavato	SU MISURA PER TE	28
Scavato	SU MISURA PER TE	28
Scavato	SU MISURA PER TE	29
Scavato	SU MISURA PER TE	29
Angolare	SU MISURA PER TE	27
Sagomato	SU MISURA PER TE	28
Sagomato	SU MISURA PER TE	28
Sagomato	SU MISURA PER TE	28
Sagomato	SU MISURA PER TE	27

CODICE ISOPAK	DESCRIZIONE ARTICOLO	CLASSE DI APPARTENENZA	PAGINA
CASS 001	Cassetta per verdura 30x50 “B”	CASSETTE PER ALIMENTI	30
CASS 003	Cassetta per verdura 30x40 “B”	CASSETTE PER ALIMENTI	30
CASS 005	Cassetta per verdura 30x50 “A”	CASSETTE PER ALIMENTI	30
CASS 006	Cassetta per verdura 30x40 “A”	CASSETTE PER ALIMENTI	30
CASS 007	Cassetta per verdura con e senza fori 30x20	CASSETTE PER ALIMENTI	31
CASS 007.1	Cassetta per verdura con e senza fori 30x20	CASSETTE PER ALIMENTI	31
CASS 008	Cassetta per verdura 30x40 “H=90”	CASSETTE PER ALIMENTI	30
CASS 020	Cassetta per verdura/alimenti con e senza fori	CASSETTE PER ALIMENTI	31
CASS 021	Cassetta per verdura/alimenti con e senza fori	CASSETTE PER ALIMENTI	31
CASS 022	Cassetta verdura e pesce senza fori 30x40 con e senza coperchio	CASSETTE PER ALIMENTI	32
CASS 024	Cassetta verdura e pesce senza fori 30x40 con e senza coperchio	CASSETTE PER ALIMENTI	32
CASS 025	Cassetta per verdura 30x50 “H=100”	CASSETTE PER ALIMENTI	30
CASS 026	Cassetta verdura e pesce senza fori 30x40 con e senza coperchio	CASSETTE PER ALIMENTI	32
CASS 027	Cassetta per verdura 30x50 “WOOD” con o senza fori	CASSETTE PER ALIMENTI	31
CASS 028	Cassetta per verdura 30x50 “WOOD” con o senza fori	CASSETTE PER ALIMENTI	31
---	Cassetta per verdura 60x40	CASSETTE PER ALIMENTI	31
---	Cassetta per verdura e pesce con fori 30x40 con o senza coperchio	CASSETTE PER ALIMENTI	32
PESC 001	Cassetta per pesce con e senza fori Kg 8 con o senza coperchio	CASSETTE PER ALIMENTI	32
PESC 001.1	Cassetta per pesce con e senza fori Kg 8 con o senza coperchio	CASSETTE PER ALIMENTI	32
PESC 002	Cassetta per pesce con e senza fori Kg 6 con o senza coperchio	CASSETTE PER ALIMENTI	32
PESC 002.1	Cassetta per pesce con e senza fori Kg 6 con o senza coperchio	CASSETTE PER ALIMENTI	32
PESC 004	Vassoio per pesce Kg 1	CASSETTE PER ALIMENTI	31
PESC 005	Vassoio per pesce Kg 1	CASSETTE PER ALIMENTI	31
PESC 018	Vassoio per pesce Kg 2	CASSETTE PER ALIMENTI	31
PESC 019	Cassetta per pesce Kg 2	CASSETTE PER ALIMENTI	32
PESC 022	Cassetta per pesce con o senza fori Kg 8 con e senza coperchio	CASSETTE PER ALIMENTI	32
PESC 025	Cassetta per pesce con o senza fori Kg 8 con e senza coperchio	CASSETTE PER ALIMENTI	32
PESC 028	Cassetta per pesce senza fori Kg 3 con o senza coperchio	CASSETTE PER ALIMENTI	32
ALIM 001	Scatola con coperchio per alimeit/crostacei con e senza fori	CASSETTE PER ALIMENTI	32
ALIM 003	Scatola con coperchio per alimeit/crostacei con e senza fori	CASSETTE PER ALIMENTI	32